PLURIKO Teamo

Aventuro per Esperanto

PRZEWODNIK DLA LEKTORA I SAMOUKA

do
PODRĘCZNIKA JĘZYKA ESPERANTO
POZIOM A1/A2

Nie nauczamy o gramatyce esperanckiej
lecz wspomagamy rozwijanie umiejętności
komunikowania się po esperancku
Autorzy

Wydanie drugie, zmienione i rozszerzone
Edycja polskojęzyczna

SPIS TREŚCI

1. **Wstęp** ... 3
2. **Grupy docelowe i rodzaje kursów** ... 4
3. **Zawartość rozdziałów z uwzględnieniem zagadnień gramatycznych** ... 7
4. **Wskazówki realizacji poszczególnych jednostek dydaktycznych** ... 14
5. **Przykładowe scenariusze realizacji rozdziałów** ... 31
6. **Ćwiczenia rozgrzewające i utrwalające do rozdziałów** ... 41
7. **Przydatne linki** ... 52

UWAGA: Partie przeznaczone specjalnie dla samouka przedstawione są na tle takim jak w tym akapicie. Lektorzy mogą je pomijać. Samoucy powinni się na tych wskazówkach opierać.

1. Wstęp

Podręcznik *Aventuro per Esperanto* przeznaczony jest dla starszej młodzieży i osób dorosłych do uczenia się esperanta na stopniu podstawowym. Dostarcza uczącym się solidnych podstaw w zakresie umiejętności komunikacyjnych i obfitego, ale stosunkowo łatwego do przyswojenia słownictwa.

Od roku 2018 utrwalił się standard *de facto* w nauczaniu języków obcych dotyczący jednolitej oceny poziomów biegłości w opanowaniu języka obcego opracowany w ramach Rady Europy znany po angielsku jako CEFR 2018 (***C**ommon **E**uropean **F**ramework of **R**eference for Languages*).

Umiejętności językowe (sprawności językowe) są w ujęciu CEFR rozpatrywane w ramach następujących perspektyw (ujęć) składających się na komunikacyjne kompetencje językowe i kulturowe:

a) recepcja (bierne posługiwanie się językiem),
b) produkcja (czynne posługiwanie się językiem),
c) interakcja (z innymi),
d) mediacja (pośredniczenie między językami lub ich odmianami, np. tłumaczenia, sporządzanie notatek),
e) komunikacyjne kompetencje językowe (lingwistyczne, socjolingwistyczne, pragmatyczne),
f) kompetencje plurlingwalne i plurkulturowe (wynikające z etnicznego charakteru i różnorodności języków i kultur).

Podręcznik *Aventuro per Esperanto* rozwija kompetencje osób uczących się w ramach wszystkich wyżej wymienionych perspektyw w stopniu adekwatnym do założonego poziomu.

W przypadku uczenia się języka esperanto, wartym podkreślenia jest wkład podręcznika w rozwój kompetencji mediacyjnych, a przede wszystkim plurlingwalnych i plurkulturowych, w szczególności w przypadku kursów z uczestnikami z różnych grup etnicznych.

Jeśli chodzi o sprawności językowe, które może osiągnąć przeciętny uczący się (kursant) w, to mogą one wybiegać w niektórych przypadkach poza poziom wymagany jako niezbędny. Istotne jest, że nie może to być poziom niższy od wymaganego, jakkolwiek – na co zwraca uwagę standard CEFR – dużo zależy też od tzw. ogólnego poziomu kompetencji konkretnej uczącej się osoby.

Standardy i praktyki realizacji wymogów CEFR w niewielkim stopniu określają (ingerują w) materiał ściśle gramatyczny, jako, że gramatyki poszczególnych języków bardzo się różnią. Przykładowo, w języku esperanto – w przeciwieństwie do większości języków indoeuropejskich – nie ma odmiany (koniugacji) czasowników przez osoby, a zatem nie ma uzasadnienia jej uwzględnianie w nauce esperanta.

Podręcznik oferuje uczącym się obfitość materiału i aktywnych ćwiczeń prowadzących do osiągnięcia sprawności językowych na poziomie A1/A2 (tzw. poziom podstawowy), a w niektórych obszarach A2+.

W przeciwieństwie do języków etnicznych jako obcych nauka esperanta nie jest podejmowana z przymusu (edukacyjnego, ekonomicznego, społecznego), lecz z ciekawości i dla przyjemności. Jest ona zazwyczaj traktowana jako miły relaks i czynnik osobistego rozwoju. Osoby uczące się esperanta na kursie oczekują, że zajęcia będą miały charakter przyjaznych i bezstresowych, a jednocześnie interesujących spotkań z esperantem. Tym bardziej dotyczy to samouków. Do tego jednak potrzebny jest odpowiedni podręcznik. Z praktyki dydaktycznej wynika, że nijaki treściowo, ubogi tematycznie, nudny czy infantylny podręcznik to dla wielu uczących się okoliczność prowadząca do wycofania się z dalszej nauki. Dlatego podręcznik oferuje duże bogactwo przykuwających uwagę różnorodnych tekstów oraz angażujących intelekt i wyobraźnię ćwiczeń konwersacyjnych. Mogą się one stać podstawą ciekawych, atrakcyjnych zajęć.

Do wyrażenia bogatej tematyki potrzebne jest bogate słownictwo. Z tej racji w podręczniku *Aventuro per Esperanto* jest dużo słówek i zwrotów. Ważne miejsce zajmują w nim wyrażenia związane z rozwojem współczesnej cywilizacji i kontaktów międzyludzkich.

Zawarte bogactwo leksykalne jest też materiałem dydaktycznym służącym uczącemu się do odkrywania i utrwalania sposobów tworzenia nowych słów ze źródłowych rdzeni. W przypadku esperanta jest to ważna i szczególnie użyteczna umiejętność w procesie komunikacji, gdyż często zachodzi potrzeba zrozumienia dotąd nieznanych wyrazów lub ich samodzielnego wytworzenia *ad hoc*, co w esperancie jest możliwe i polecane. Dla lepszego utrwalenia w mózgu podstawowych słów w ramach danej tematyki wprowadzony jest odrębny dział, w którym uczący się przyporządkowuje słowa do elementów na ilustracji.

Obszerność słownictwa w podręczniku nie powinna ucznia niepokoić. Po pierwsze dlatego, że słownictwo esperanckie jest bez porównania łatwiejsze do zapamiętania niż w innych językach ze względu na regularność i łatwość tworzenia słów pochodnych od znanych rdzeni wyrazowych. Po drugie dlatego, że przy jego doborze autorzy dali pierwszeństwo słowom, które są najczęściej używane w danej tematyce. Wreszcie po trzecie i najważniejsze dlatego, że nie oczekuje się od uczących się, że przyswoją sobie wszystkie słówka występujące w podręczniku. Dla większości z nich byłoby to nie tylko niemożliwe, ale i niepotrzebne. O ile cały materiał dotyczący struktur komunikacyjnych zawarty w podręczniku przeznaczony jest do opanowania czynnego, czyli do umiejętności jego rozpoznawania i używania, o tyle pewna część słownictwa i zwrotów przeznaczona jest tylko do opanowania biernego, czyli jedynie do umiejętności rozpoznawania.

2. Grupy docelowe i rodzaje kursów

Na początek kilka objaśnień terminologicznych:

- **Proces dydaktyczny –** jest tu rozumiany jako długotrwałe przedsięwzięcie (działanie) zmierzające do nabycia umiejętności posługiwania się danym językiem obcym, w którym udział biorą różni aktorzy, tj. osoby znajdujące się w różnych rolach.
- **Lektor** – osoba prowadzącą zajęcia, nauczający. Może to być profesjonalny nauczyciel języka obcego lub osoba nie posiadająca takich kompetencji. Jest to rola, której zadaniem jest prowadzenie procesu dydaktycznego w formie zbliżonej do facylitacji, czyli wspierania osób uczących się w nabywaniu przez nie odpowiednich umiejętności, a także wiedzy i doświadczeń składających się na kompetencje w danej dziedzinie (tu:

językowe).

W przypadku samouka on sam pełni po części tę rolę, a po części pełni ją sam podręcznik, za którym „ukrywają się” jego autorzy.

- **Mentor osobisty** – osoba wspomagająca uczenie się przez samouka. Nie jest to indywidualny korepetytor lecz osoba udzielająca konsultacje w przypadku wątpliwości, pytań lub potrzeby porady. Samouk może oczywiście nie mieć swojego mentora.
- **Kursant** – osoba ucząca się w dowolnej formie, uczący się. Może to być uczeń w szkole, student, uczestnik kursu, samouk.
- **Ekran prezentacji** – urządzenie, na którym lektor wyświetla w trakcie prowadzenia zajęć zawartość podręcznika w sposób widoczny i czytelny dla wszystkich kursantów. Kursanci mogą mieć wydrukowane wersje całego rozdziału, pojedyncze kartki i/lub pracować z własnym ekranem (np. laptop, smartfon).

  Ekran prezentacji nie jest konieczny. Wówczas lektor pracuje bezpośrednio z tekstem podręcznika wydrukowanym lub na swoim laptopie.
- **Procedura** – opis procesu, czyli łańcucha czynności w realizacji danego zadania (ćwiczenia).

W prezentowanym tu podejściu nie chodzi o tradycyjnie pojmowane nauczanie języka przez nauczyciela lecz o nabywanie umiejętności komunikacyjnych przez ucznia. Inaczej mówiąc: nie nauczamy lecz stwarzamy uczącym się możliwości nabywania odpowiednich kompetencji. Lektor wspomaga kursanta. Trochę podobnie jak instruktor nauki jazdy samochodem.

Jak wspomniano we wstępie, podręcznik skierowany jest do starszej młodzieży (na poziomie ukończonych 8 klas szkolnych – ograniczenie to wynika z niezbędnej ogólnej wiedzy o otaczającym świecie i pewnej dojrzałości społecznej) oraz osób dorosłych, w tym w wieku emerytalnym.

Podręcznik jest przystosowany do podstawy programowej nauczania języka obcego w Polsce w szkołach średnich dla programu nauczania języka obcego od początku. W Polsce dla uczniów szkół średnich w wieku od 15 lat podstawa programowa obejmuje naukę przez 4 lata (liceum) lub 5 lat (technikum) w wymiarze łącznym 240 – 300 godzin lekcyjnych i powinna kończyć się uzyskaniem znajomości języka na poziomie A2.

W przypadku kursu opartego o *Aventuro per Esperanto* do osiągnięcia poziomu co najmniej A2 przez uczących się o przeciętnych zdolnościach językowych powinna wystarczyć nauka w ogólnym wymiarze do ok. 60 godzin lekcyjnych.

Podręcznik może znaleźć zastosowanie w różnych formach uczenia się języka obcego, np.

1) Nauka na kursach (lekcjach) w szkole lub na studiach – np. w trybie 2 lekcji tygodniowo po 45 minut; w tym przypadku w semestrze jest około 30 godzin lekcyjnych.
2) Nauka na kursach stacjonarnych lub zdalnych, ogólnodostępnych lub na zajęciach dodatkowych w szkole/na studiach – np. w trybie 2 zajęć tygodniowo po 45 minut lub 1 zajęć po 90 minut; w tym przypadku w semestrze jest około 30 godzin lekcyjnych.

   Nauka języka obcego na kursach zdalnych może stwarzać typowe utrudnienia organizacyjno-techniczne (np. kłopoty z logowaniem, przerwania połączenia, zakłócenia

koncentracji w otoczeniu uczącego się) wynikające z liczby uczestników – dlatego też grupy powinny być niewielkie, maks. 5-6 osobowe.

3) Nauka na kursach intensywnych – weekendowych lub wakacyjnych – np. codziennie po 3 lekcje 45-minutowe co daje w sumie w ciągu 5-6 dni ok. 15-18 godzin lekcyjnych.

   W tego rodzaju kursach uczestnicy reprezentują na ogół różny poziom dotychczasowej znajomości esperanta. Prowadzący powinien zorientować się wcześniej, od którego rozdziału rozpocząć nauczanie i w jakim zakresie oraz tempie przerabiać początkowe rozdziały.

4) Nauka samodzielna – samoucy

   W przypadku języka esperanto znaczna część osób uczy się go samodzielnie, tj. w trybie samouka. Może to być przy tym uczenie się z osobistym mentorem, czyli osobą wspomagającą. Dla samouków przeznaczone są odrębne porady dotyczące przebiegu pracy z podręcznikiem.

   Podręcznik *Aventuro per Esperanto* nie jest do tego specjalnie przygotowany, ale może być udanie i skutecznie zaadaptowany przez samego uczącego się. Zależy to od jego potrzeb i sposobów uczenia się. Obowiązuje tu ta sama zasada efektywności: uczymy się bez pospiechu, nie „na akord”: *Lepiej wolniej a dobrze*.

5) Nauka korespondencyjna – podręcznik nie nadaje się do tego typu kursów.

   Nauka korespondencyjna wymaga, aby każdy uczący się miał mentora (opiekuna), który kieruje jego uczeniem się, zadaje prace do wykonania i sprawdza ich wykonanie.

   Organizatorzy takich kursów mogą wprawdzie wykorzystywać materiał *Aventuro per Esperanto*, ale wymaga to przygotowania dodatkowych zadań (ćwiczeń) do zrealizowania przez uczącego się, ustalenia sposobów i trybu kontaktów oraz odpowiedniej zindywidualizowanej organizacji procesu dydaktycznego.

W pracy z materiałem językowym należy przyjąć jako fundamentalną zasadę, że celem nie jest przerobienie poszczególnych rozdziałów w zaplanowanym czasie lecz niespieszna praca z tym materiałem, tak aby przeciętny kursant czuł, że opanowuje materiał i robi postępy w nauce. Lepiej mniej i wolniej, a dobrze. Takie podejście ma szansę być efektywne i przynosić satysfakcję uczącym się.

Żeby lekcje esperanta były bezstresowe, lektor powinien realistycznie podchodzić do pracy własnej uczących się. Dotyczy to, przede wszystkim, wykonywania przez nich zadań poza zajęciami (domowych) i przygotowywania się do zajęć. W przypadku kursów dobrowolnych prowadzący zajęcia może kursantów co najwyżej życzliwie do tego zachęcać, bez wywierania presji.

W przypadku zajęć w grupach należy postarać się, by podczas zajęć kursanci byli usadzeni w kręgu. Krąg daje poczucie bezpieczeństwa i bliskości. W kręgu wszyscy są równi, przez co ludzie łatwiej się otwierają budują lepsze relacje między sobą i są bardziej aktywni. W dziale wprowadzającym do rozdziałów *Ni konatiĝu* pokazane jest na ilustracjach takie usytuowanie uczących się jako zachęta do zastosowania.

3. Zawartość rozdziałów z uwzględnieniem zagadnień gramatycznych

Tom A1/A2 składa się z 8 rozdziałów. Każdy rozdział podzielony jest na 3 części o różnym przeznaczeniu i sposobie wykorzystania. Zawiera on łącznie 25-30 ponumerowanych (literami alfabetu lub liczbami) jednostek dydaktycznych stanowiących najmniejszą zamkniętą całość realizacyjną. Każda z tych 3 części jest podzielona na działy.

Komunikacyjna zawartość rozdziałów podręcznika przedstawiona jest we wstępie do podręcznika. W tym miejscu jest ona uzupełniona o umiejscowienie i treść elementów gramatycznych.

Nr	Tytuł składnika rozdziału	Tematyka komunikacyjna	Ćwiczone reguły językowe
ĈAPITRO 1. Objektoj, konatiĝo, familio, nombroj			
Rozdział 1. Rzeczy, zawieranie znajomości, rodzina, liczby			
A.	Domo, libro, Varsovio …	przedstawianie i wskazywanie rzeczy słownictwo – m.in. przedmioty w klasie	użycie zaimka wskazującego - *tio* konstrukcja rzeczownika w mianowniku liczby pojedynczej - końcówka *-o*
B.	Mateo nun vivas en Londono	przedstawianie osób i wskazywanie miejsca ich pobytu	użycie zaimków osobowych – *li, ŝi* esperantyzacja nazw miast
C.	*Jen Amazono en Sud-Ameriko*	przedstawianie i nazywanie obiektów geograficznych oraz zwierząt określanie, gdzie ktoś lub coś jest słownictwo – nazywanie miast, krajów, kontynentów, rzek, szczytów górskich i zwierząt	użycie zaimka osobowego – *ĝi*
D.	Sinjoro kaj sinjorino, aktoro kaj aktorino…	tworzenie nowych słów – form żeńskich osób i zwierząt	tworzenie nowych słów – cząstka słowotwórcza *-in-*
E.	Kiu li estas?	pytanie o osobę i odpowiadanie na nie	pytania o osobę – *Kiu li/ ŝi estas?*
F.	Ĉu? Jes… / Ne …	pytanie „czy” wymagające potwierdzenia lub zaprzeczenia	zadawanie pytania ze słówkiem – *ĉu* i odpowiadanie na nie – *jes…/ne…*
G.	Kiu estas lia nomo?	pytanie o imię/nazwisko i odpowiadanie na nie	pytania o imię i nazwisko – *Kiu estas via/lia/ŝia nomo?*
H.	1, 2, 3 … – nombras mi	liczenie od 1 do 100	liczebniki główne – od *unu* do *cent*
3.	**NI KONVERSACIU**	podstawowe zwroty nakazujące i zabraniające	konstrukcja czasownika w trybie rozkazującym – *-u*

Nr	Tytuł składnika rozdziału	Tematyka komunikacyjna	Ćwiczone reguły językowe
ĈAPITRO 2. Nuntempaj agoj, ecoj, profesioj, bestoj			
Rozdział 2. Teraźniejsze czynności, cechy, zawody, zwierzęta			
A.	Kato en skatolo	pytanie o rzecz i określanie jej położenia	zadawanie pytania „co?” – *kio?*
			użycie przyimków miejsca – *en, sur, super, sub*
B.	Ĉu vi estas Sofia?	nawiązywanie dialogu – styl formalny i nieformalny	użycie słów przy zwracaniu się do innej osoby – *vi, sinjoro, sinjorino*
C.	Laboristo instruas futbaliston labori…	tworzenie nowych słów – zawodów i osób, które często się czymś zajmują	tworzenie nowych słów – cząstka słowotwórcza *-ist-*
			bezokolicznik - *-i*
D.	Ĉu Izabela nun dormas?	określanie trwających obecnie czynności lub stanów	konstrukcja czasownika w czasie teraźniejszym - końcówka *-as*
E.	En lito kuŝas tre interesa knabino	określanie cech osoby lub rzeczy	konstrukcja przymiotnika w mianowniku liczby pojedynczej - końcówka *-a*
F.	Leono kaj tigro estas bestoj	obiekty – w liczbie mnogiej	konstrukcja rzeczownika w mianowniku liczby mnogiej – zespół końcówek *- oj*
		nazwy geograficzne – ciąg dalszy	
G.	Famaj homoj	sławni ludzie i ich cechy – w liczbie mnogiej	konstrukcja przymiotnika w mianowniku liczby mnogiej - zespół końcówek *-aj*
H.	Venecio estas romantika	pytania o cechy rzeczy lub osób i odpowiadanie na nie	zadawanie pytania „jaki?”, „jakie?” – *kia(j)*
3.	**NI KONVERSACIU**	dialogi – dodawanie i odejmowanie liczb	użycie słów w działaniach arytmetycznych – *plus, minus, egalas*
ĈAPITRO 3. Salutoj kaj adiaŭoj, petoj, vojaĝado			
Rozdział 3. Witanie i żegnanie się, prośby, podróżowanie			
A.	Ĉe mallonga tablo sidas niaj maljunaj malamikoj…	tworzenie nowych słów – przeciwieństwa w odniesieniu do cechy, osoby, czynności	tworzenie nowych słów – cząstka słowotwórcza *mal-*
B.	Ĉu vi ofte kune ripozas?	dialogi – czynności wykonywane wspólnie	czasowniki w czasie teraźniejszym z przysłówkami
C.	Liliana bakas kukojn	dialogi – co jest wykonywane	zadawanie pytania w bierniku – *kion*
			rzeczownik w bierniku liczby pojedynczej lub mnogiej jako dopełnienie bliższe – zespół końcówek *- on*

Nr	Tytuł składnika rozdziału	Tematyka komunikacyjna	Ćwiczone reguły językowe
D.	Miaj, viaj, iliaj…	czyje? – wyrażanie przynależności do osoby lub osób	zaimki dzierżawcze w liczbie mnogiej
E.	Telefonu al mi hodiaŭ	wyrażanie próśb	konstrukcja czasownika w trybie rozkazującym – *-u*
F.	La turo estas en Parizo, la statuo en Nov-Jorko	używanie słówka *la* – gdy wiadomo o jaki obiekt konkretnie chodzi	przedimek określony przed rzeczownikami i przymiotnikami – *la*
G.	Kiajn filmojn vi ŝatas?	dialogi – jakie są rzeczy, które mamy, lubimy albo coś z nimi robimy	przymiotniki i rzeczowniki w bierniku liczby pojedynczej lub mnogiej jako dopełnienie bliższe – zespół końcówek *– ojn, -an, ajn*
		słownictwo – m.in. gatunki muzyczne i filmowe; domowy sprzęt elektroniczny	
H.	Riĉulo kaj klaĉulino…	tworzenie nowych słów – nazywanie osoby posiadającej daną cechę	tworzenie nowych słów – cząstka słowotwórcza *-ul-*
3.	**NI KONVERSACIU**	dialogi – podróżowanie różnymi środkami transportu	użycie przyimka – *per* ze środkami transportu
ĈAPITRO 4. Okupoj, ecoj, ejoj, vestoj, sportoj, retleteroj			
Rozdział 4. Zajęcia, cechy, pomieszczenia, ubrania, sporty, listy internetowe			
A.	Ĉu li estas komponisto aŭ reĝisoro?	pytanie o jedną z alternatywnych możliwości i odpowiadanie na nie	konstrukcja pytania z opcją wyboru – *ĉu … ĉu*
		słownictwo - nazywanie narodowości	
B.	Kio vi estas?	dialogi – kim ktoś jest: zawód, stałe zajęcie lub pełniona rola	pytanie – *Kio vi/li/ŝi estas?*
C.	Paŭla kaj Robeto vizitas kafejon, poste kinejon kaj dancejon…	tworzenie nowych słów – nazywanie miejsca lub pomieszczenia gdzie coś się znajduje, dzieje	tworzenie nowych słów – cząstka słowotwórcza *-ej-*
D.	Kanado estas pli granda ol Usono	wyrażanie natężenia cechy i porównywanie	porównywanie przymiotników - *pli ol, la plej*
E.	Karlo ludas violonon kaj Sebastiano atendas trajnon	dialogi – na czym gramy, na kogo lub na co czekamy	rzeczownik esperancki w bierniku z czasownikami przechodnimi *ludas, atendas*
		słownictwo – instrumenty muzyczne	
F.	Monika ŝatas legi longajn amromanojn	dialogi – co lubimy, chcemy, możemy lub musimy robić	konstrukcja: czasownik przechodni w formie wolicjonalnej + bezokolicznik + inna część zdania – konstrukcja typu *-as, … -i … -on*

Nr	Tytuł składnika rozdziału	Tematyka komunikacyjna	Ćwiczone reguły językowe
		słownictwo – nazwy języków	
G.	Avino intencas uzi poŝtelefonon sed ne scipovas	wyrażanie życzeń, pragnień, intencji lub umiejętności robienia czegoś	konstrukcja: czasownik przechodni w formie wolicjonalnej + bezokolicznik + inna część zdania – konstrukcja typu *-as, … -i … -on*
H.	Davido ludas futbalon kaj Ivona praktikas skiadon	jakie sporty i gdzie uprawiamy, w jakich wydarzeniach sportowych uczestniczymy	konstrukcja: czasownik przechodni dotyczący sportów + bezokolicznik + inna część zdania – konstrukcja typu *-as, … -i … -on*
		słownictwo – sporty, obiekty i konkursy oraz tytuły sportowe	
ĈAPITRO 5. Verkoj kaj aŭtoroj, aĝo, konsumado, piktogramoj			
Rozdział 5. Utwory i twórcy, wiek, konsumowanie, piktogramy			
A.	Apud akvofalo en varma dormosako ripozas romanverkisto…	tworzenie nowych słów – wyrazy złożone	tworzenie nowych słów – z dwóch wyrazów nie będących przyimkami
B.	Kie Izabela kuiras la supon?	dialogi – gdzie coś się znajduje lub dzieje	zadawanie pytania o położenie – *kie?*
		słownictwo – pomieszczenia w mieszkaniu	
C.	Ĉu vi volus rigardi filmon?	dialogi – tryb przypuszczający	czasownik w trybie przypuszczającym *-us*
D.	Mikaelo amas la muzikon de Betoveno	wypowiedzi odpowiadające na pytania kogo? czego?, np. autora dzieła	wyrażenie przyimkowe z *de* realizujące funkcję polskiego dopełniacza
			transkrypcja nazw własnych pisanych cyrylicą – zasady w esperancie na tle innych języków europejskich z alfabetem łacińskim
		słownictwo – m.in. przedmioty nauczania; rodzaje wytworów kultury wysokiej (dzieł)	
E.	Sub arbo ripozas gepatroj kun geavoj, gefiloj kaj geamikoj…	tworzenie nowych słów – nazwy osób płci obojga	tworzenie nowych słów – cząstka słowotwórcza *ge-*
F.	Mi plej ŝatas aŭskulti bluson en krakova klubejo	dialogi – dotyczące tego, że kogoś spotykamy, odwiedzamy, znamy lub coś posiadamy, lubimy	użycie zaimków osobowych i dzierżawczych oraz przymiotników dzierżawczych w bierniku typu – *min, mian, miajn*
		słownictwo – rodzaje muzyki	
G.	Kiom da jaroj vi havas?	liczenie ponad 100	liczebniki główne – od 101 do miliarda

Nr	Tytuł składnika rozdziału	Tematyka komunikacyjna	Ćwiczone reguły językowe
		dialogi – ile czegoś jest lub ile coś/ktoś ma lat	zadawanie pytania „ile?” – *kiom da?* mnożenie liczb słówko – *oble*
H.	Ada trinkas kafon sen kremo	zdania z potrawami i napojami z lub bez dodatków	dopełnienie bliższe z przyimkami – *kun, sen*
		słownictwo – gatunki filmowe	
4.	**NI KONVERSACIU**	dialogi – pytanie o wiek kogoś lub czegoś	zadawanie pytania o wiek – *kiomaĝa? kiom aĝas?*
ĈAPITRO 6. Monatoj, tagoj, emocioj, vetero, pasintaj agoj			
Rozdział 6. Miesiące i dni, emocje, pogoda, przeszłe czynności			
A.	Feliĉe, matene Eliza restas hejme …	tworzenie nowych słów – określających sposób, czas, miejsce lub inne okoliczności wykonywania czynności	tworzenie nowych słów – przysłówki od różnych części mowy –końcówka *-e*
B.	Unua, dua, tria — ordigo mia	wypowiedzi odpowiadające na pytania: który z kolei? po które z kolei?	tworzenie liczebników porządkowych – końcówka *-a* oraz liczebników przysłówkowych – końcówka *-e*
C.	Lunde en julio en 1969-a jaro la unua homo sur la luno fotis sian kolegon	zdania opisujące zdarzenia w przeszłości	czasownik w czasie przeszłym – końcówka *-is*
		słownictwo – miesiące, dni tygodnia, pory dnia i roku	
D.	Kioma horo estas?	pytanie o godzinę i wskazywanie czasu na zegarze	zadawanie pytania o czas zegarowy – *kioma horo?*
		słownictwo – części godziny	
E.	Mi konas knabinon, kiu …	zdania z uzupełnieniem wskazania osoby lub rzeczy o którą chodzi	zadanie podrzędne z *kiu, kiun* w liczbie pojedynczej i mnogiej
F.	Eva ne akceptas viandaĵon, ŝi preferas verdaĵojn kaj laktaĵojn, ekzemple glaciaĵon…	tworzenie nowych słów – nazwy rzeczy posiadających daną cechę lub będących wynikiem czynności	tworzenie nowych słów – cząstka słowotwórcza *-aĵ-*
G.	Andreo konfesis amon al Suzana	zdania odpowiadające na pytania: komu? której osobie?	wyrażenie przyimkowe z *al* realizujące funkcję polskiego celownika
		słownictwo – ozdoby na ubranie lub ciało; przesyłki pocztowe, wiadomości	
1.	**NI KONVERSACIU**	dialogi – jak się czujesz	zadawanie pytania „jak?” – *kiel?*
2.		dialogi – jaki ktoś jest i jak wygląda	zadawanie pytania „jaki?” – *kia?*
3.		dialogi – gdzie mieszkasz, jaka jest tam pogoda	zadawanie pytania „gdzie?” – *kie?*

Nr	Tytuł składnika rozdziału	Tematyka komunikacyjna	Ćwiczone reguły językowe
4.		dialogi – egzaminy i stopnie	zadawanie pytania „jaki stopień?” – *kiun noton?*
ĈAPITRO 7. Aĉetoj, korpopartoj, malsanoj, SMSo, estontaj agoj			
Rozdział 7. Zakupy, części ciała, choroby, SMS, przyszłe czynności			
A.	Knabino kun densa hararo decidis veturi per vagonaro al junulara tendaro…	tworzenie nowych słów – nazwy zbioru lub grupy obiektów danego rodzaju	tworzenie nowych słów – cząstka słowotwórcza *-ar-*
B.	Kion vi aĉetis?	dialogi – ile czego kupiłeś	użycie biernika w miarach - końcówka *-n*
		słownictwo – produkty i miary produktów	
C.	Ĉi tio en tiu skatolo, tie ĉi	dialogi – wskazywanie na obiekty bliższe lub dalsze w przestrzeni i czasie	tabela zaimków – *ki-*, *ti-*, *ĉi ti-*, *i-*, *neni-*, *ĉi-*
		słownictwo – co, to, coś, nic, wszystko i podobnie dla: kto, gdzie, ile, kiedy	
D.	Semajnfine Veronika flugos al Helsinki kaj vizitos planetarion	zdania opisujące zdarzenia w przyszłości	czasownik w czasie przyszłym – końcówka *-os*
E.	Kiu kaj kia tago estis hieraŭ kaj kioma estos post tri tagoj	dialogi – który i jaki dzień był w przeszłości lub będzie w przyszłości	zadawanie pytań dotyczących dnia lub daty w przeszłości i przyszłości – *kiu, kia, kioma*
		słownictwo – pogoda	
F.	Amiko, pruntu al mi dek eŭrojn, mi petas	zdarzenia w sklepie, płatności, polecenia	czasownik w trybie rozkazującym *-u* z jednostkami w bierniku *-n*
G.	Miaj geavoj ne posedas komputilon, fotilon nek kalkulilon…	tworzenie nowych słów – nazwy narzędzi	tworzenie nowych słów – cząstka słowotwórcza *-il-*
8.	**TION ONI LEGAS EN ESPERANTIO**	SMS-y i blog po esperancku	pisownia zastępcza liter z daszkiem typu – *ĝ, gx, gh*
ĈAPITRO 8. Servoj, festoj, kutimoj, eventoj, en hotelo, direktoj			
Rozdział 8. Usługi, święta, zwyczaje, wydarzenia, w hotelu, kierunki			
A.	Du vortoj kune povas krei novan	tworzenie nowych słów – wyrazy złożone z przyimkami	tworzenie nowych słów – z dwóch wyrazów, z których pierwszy jest przyimkiem
B.	Por la edzino juna bedueno pagis tri kamelojn	zdania z cenami, walutami, wagami i miarami	użycie biernika w miarach - końcówka *-n*
		słownictwo – rodzaje sklepów i cechy produktów	
C.	Kiam vi unuafoje renkontis vian koramikinon?	dialogi – kiedy coś Ci się zdarzyło po raz pierwszy lub ostatnio	zadawanie pytań „kiedy?”, „o której godzinie?” – *kiam? je kioma horo?*

Nr	Tytuł składnika rozdziału	Tematyka komunikacyjna	Ćwiczone reguły językowe
			użycie słów z rdzeniem – *-foje-*
		słownictwo – wydarzenia w ciągu dnia	
D.	Kiam estas la Kristnasko?	dialogi – w jakiej dacie coś się wydarzyło	zadawanie pytania „kiedy?” – *kiam?*
		słownictwo – nazwy świąt i zwyczaje	
E.	Peĉjo jam scipovas manĝi per kulero kaj forko	dialogi – używanie narzędzi i innych rzeczy	użycie przyimka – *per* z narzędziami
F.	Sankta Nikolao ie perdis tri boacojn, ien ili forkuris	tworzenie nowych słów – określających miejsce i kierunek	tworzenie nowych słów – cząstka słowotwórcza *-en*
G.	Ĉu vere la luno estas tiel granda kiel la suno?	porównywanie natężenia cechy	porównywanie natężenia cechy - *pli … ol, la plej, tiel/same …kiel, malpli…ol, la malplej*
1.	**NI KONVERSACIU**	dialogi – umawianie się na spotkanie	zadawanie pytania „dlaczego?” – *kial?* Udzielanie odpowiedzi „ponieważ” – *ĉar*

4. Wskazówki realizacji poszczególnych jednostek dydaktycznych

Przedstawione są tu wskazówki dla lektora oraz samouka jak można przykładowo realizować poszczególne typy jednostek dydaktycznych i na co należy zwrócić szczególną uwagę. Wskazania te mają charakter wspomagający. Lektor w trakcie zajęć sam dobiera kolejność i decyduje o sposobie realizacji danej jednostki w zależności od okoliczności.

Opis poszczególnych typów jednostek dydaktycznych znajduje się we Wstępie do podręcznika, więc tu jest pominięty. Przedstawiony jest rekomendowany sposób realizacji w formie procedury postępowania.

Na początek omówione jest tworzenie tzw. **sytuacji edukacyjnej**, tj. sprzyjających warunków do grupowego nabywania umiejętności poprzez odpowiadające ćwiczonemu zagadnieniu scenki z przykładowym materiałem do nauki.

Sytuację edukacyjną tworzy lektor i nią kieruje. Podstawowe 4 warunki skutecznej sytuacji edukacyjnej są następujące:

1. bezpieczeństwo – uczący się (kursant) ma czuć się bezpiecznie
   a) to wyklucza np. krytykowanie ucznia, dokuczanie mu przez innych, stosowanie kar,
   b) uczeń ma prawo do błędów i do eksperymentowania według własnych pomysłów,
   c) błędy można po pełnej wypowiedzi omówić, pochwalić za wysiłek, podać poprawną formę, ale nie krytykować za błąd,
   d) nie należy dopuszczać do utrwalania się błędów, bo mogą przeradzać się w nawyk trudny do późniejszej korekty;
2. sens – kursant ma widzieć, czuć sens w uczestnictwie w danej sytuacji edukacyjnej
   a) powinna być ona realistyczna i dostosowana do danego poziomu umiejętności kursanta, ale dająca poczucie rozwoju;
3. zaangażowanie – uczący powinien być zaangażowany, aktywny
   a) każda osoba w grupie powinna wziąć czynny udział w danej sytuacji edukacyjnej, np. dialogi dwuosobowe, czytanie po jednej linijce, prezentacja wyniku zadania realizowanego indywidualnie na lekcji lub pozalekcyjnego;
4. praca w grupie
   a) uczenie się w grupie jest motywujące,
   b) chodzi o współdziałanie, wspólną zabawę, ale nie o rywalizację.

W praktyce, cała nauka przy pomocy podręcznika *Aventuro per Esperanto* to nieustanny ciąg tworzenia i realizacji komunikacyjnych sytuacji edukacyjnych. Mniej doświadczony lektor powinien powyższe zasady oswoić i opanować.

Nauka w grupie, a szerzej każda praca grupowa odbywająca się w dłuższym czasie powinna być oparta o **kontrakt grupy**. Jest to zbiór zasad ustalanych wspólnie i akceptowanych przez grupę dotyczący zachowań jej uczestników. Zasady te powinni określić sami uczestnicy bez podpowiedzi i wskazań prowadzącego grupę/spotkania (tu: lektora). Wypracowanie kontraktu grupy nie dotyczy nauczania w rygorze szkolnym regulowanym według innych zasad.

Kontrakt grupy może zawierać następujące przykładowe zasady: jesteśmy na „ty”, nie spóźniamy się, wspomagamy się wzajemnie, nie oceniamy innych i ich wypowiedzi w

sposób negatywny lub krzywdzący, mamy wyłączone telefony, nie jemy/pijemy lub możemy jeść/pić w trakcie zajęć, gdy chcemy się wypowiedzieć podnosimy rękę lub przeciwnie – wypowiadamy się spontanicznie, zachowujemy dyskrecję, tj. nie obgadujemy innych poza grupą, wymieniamy się lub nie numerami telefonów, adresami poczty internetowej, itp.

Zasady poprawnego kontraktu:

a) ma być jawny, znany wszystkim członkom grupy;
b) ma być akceptowany przez zdecydowaną większość członków grupy;
c) ma być elastyczny, tzn. w dowolnym momencie grupa może wprowadzić modyfikacje;
d) kontrakt powinien być wypracowany wspólnie pod kierownictwem wybranego członka grupy (koordynatora pracy nad kontraktem);
e) lektor nie ingeruje w treść kontraktu, chyba, że jakieś ustalenie narusza zasady współżycia społecznego w danym środowisku lub nie pozwala mu prowadzić zajęć.

Dlaczego taki kontrakt dobrze w praktyce działa? Bo jest wspólnie wypracowany i uczestnicy czują się za przestrzeganie tych wspólnych zasad odpowiedzialni.

Zachęcamy do wypracowania takiego kontraktu na każdym kursi, na jego początku, już na pierwszych zajęciach.

Kontrakt grupy powinien być wypracowany na pierwszych zajęciach.

Porady dla samouka

Wbrew pozorom samoukowi też może się kontrakt przydać. Zawiera go sam ze sobą i ewentualnie uzgadnia z otoczeniem, aby na czas jego nauki (sesji) mu nie przeszkadzano.

NI KONATIĜU *(Poznajmy się)*

Jest to zaproszenie do rozdziału w formie krótkiej rozmowy zapoznawczej uczestników kursu na jeden z tematów poruszonych w poprzednim rozdziale lub dalej w tym rozdziale. Są to typowe scenki z życia w jakich słuchacze mogą się znaleźć.

Do zastosowania jest metoda bezpośrednia, tzn. bez słownego tłumaczenia - uczący się powinni sytuacyjnie domyśleć się znaczenia wypowiadanych kwestii. Każdy uczący się powinien wziąć aktywny udział w scence. Scenkę taką należy konieczne odegrać na pierwszej lekcji danego rozdziału, może być powtórzona na kolejnej. Przy przerabianiu dalszych lekcji danego rozdziału wskazane jest na rozpoczęcie lekcji wykorzystywać materiał znajdujący się w części *ALDONO POR LA INSTRUANTO* (dodatek dla nauczającego) w celu rozruszania i swoistego rozgrzania grupy lub utrwalenia materiału.

KOMUNIKADO – frazoj, vortoj, reguloj *(Komunikacja – zdania, słowa, reguły)*

Zawiera podstawowy materiał dydaktyczny do realizacji w podanej kolejności, ale w sposób przeplatany na lekcjach z działami z części II. Jest w niej przeciętnie 7-8 jednostek dydaktycznych oznaczonych dużymi literami.

Jest to główny element w procesie nabywania sprawności (umiejętności) językowych. Poszczególne jednostki dydaktyczne oznaczone literami (od A do H) stanowią zamkniętą całość i powinny być w całości zrealizowane na kilku kolejnych lekcjach. Ta część

rozdziału służy do prezentacji nowego materiału językowego.

Zastosowane podejście w pojedynczej jednostce dydaktycznej polega na pełnej realizacji 4-fazowego cyklu Kolba w procesie nabywania umiejętności (i wiedzy), tzn.

1) zaczyna się od przykładów użycia (doświadczanie),
2) z czego uczący się stara się wyciągnąć wnioski natury gramatycznej z ewentualnym wsparciem nauczającego (analiza i refleksja) – prowadzi to do sformułowania zasady/reguły językowej,
3) do tego może się przydać szczypta teorii (z *LINGVOUZAJ KLARIGOJ*),
4) a następnie uczący się wraca do użycia poprzez ćwiczenia (pragmatyka).

Są dwa rodzaje jednostek dydaktycznych: komunikacyjne (ćwiczące struktury językowe – np. w rozdziale 1 są to: A, B, C, E, F, G, H) i słowotwórcze (ćwiczące jedynie leksykę – np. w rozdziale 1: D).

Jednostki komunikacyjne (strukturalne)

Praca z jednostką zawierającą materiał strukturalny może przebiegać następująco:

1. Lektor odczytuje cały tekst bez tłumaczenia go na język kursanta i bez udzielania wyjaśnień. Kursanci śledzą tekst na ekranie prezentacji lub u siebie na wydrukowanych kartkach podręcznika albo na własnym urządzeniu z ekranem.
2. Lektor ponownie czyta tekst, ale tym razem tłumaczy każde zdanie o ile to potrzebne albo — jeśli tekst jest dialogowany — każdą parę zdań.
3. Kursanci uzupełniają indywidualnie lub zbiorowo regułę znajdującą się w ramce pod zdaniami.
4. Kursanci kolejno czytają tekst na głos, każdy po jednym zdaniu.
5. Kursanci przygotowują się w ciszy do odtworzenia tekstu z pamięci.
6. Kursanci odtwarzają tekst z pamięci, co może przybrać różne formy, w zależności od charakteru tekstu oraz środków prezentacji (duży ekran prezentacji, wydruki kartek z podręcznika, podręcznik w formie drukowanej lub podręcznik na ekranach urządzeń własnych kursantów). Oto najważniejsze z nich:
   a) rekonstrukcja zdań na podstawie ilustracji (podręczniki otwarte, tekst zakryty), np. *Ĉapitro 1, A,*
   b) rekonstrukcja zdań na podstawie podawanych przez lektora wyrazów hasłowych, które mają przypomnieć uczniom, o co w kolejnych zdaniach chodzi (kursanci nie widzą tekstu, np. podręczniki zamknięte), np. *Ĉapitro 3, G:*

      Lektor: *Karlo, minerala akvo*
      Kursant: *Karlo trinkas mineralan akvon.* itd.;

   c) rekonstrukcja odpowiedzi na podstawie podawanych przez lektora zdań pytających (kursanci nie widzą tekstu), np. *Ĉapitro 5, F:*

      Lektor: *Kie estas mia pasporto?*
      Kursant: *Mi havas vian pasporton*. itd.;

   d) rekonstrukcja zdań pytających na podstawie podawanych przez lektora odpowiedzi

(kursanci nie widzą tekstu), np. *Ĉapitro 4, B:*

Lektor: *Mi estas lernanto.*
Kursant: *Kio vi estas?* itd.;

e) uzupełnianie niekompletnych zdań podawanych przez lektora (kursanci nie widzą tekstu), np. *Ĉapitro 6, C:*

Lektor: *Hodiaŭ Ivo … ĉe Viola.*
Kursant: *Hodiaŭ Ivo estis ĉe Viola.* itd.

w tym typie ćwiczeń należy żądać od uczniów, by wypowiadali całe zdania, a nie tylko opuszczone przez lektora wyrazy;

f) retranslacja (czyli tłumaczenie wsteczne) zdań (nie dotyczy kursu interetnicznego)— lektor podaje tłumaczenie zdań esperanckich na język polski, a słuchacze tłumaczą je z powrotem na esperanto (kursanci nie widzą tekstu), np. *Ĉapitro 2, E:*

Lektor: *Bernardo Blank jest znaanym aktorem.*
Kursant: *Bernardo Blank estas konata aktoro.* itd.

Zlecając uczniom przygotowanie się do odtworzenia tekstu z pamięci, lektor powinien ich z góry poinformować, na czym ćwiczenie będzie polegało (czy to będzie rekonstrukcja — i na podstawie czego, czy retranslacja, czy też uzupełnianie zdań). Dobór konkretnych form realizacji zależy od inwencji lektora w danej sytuacji edukacyjnej.

7. Lektor przedstawia polecenie do zamieszczonego pod tekstem ustnego ćwiczenia i objaśnia występujące w nim nowe słownictwo.

8. Kursanci po kolei wykonują ustnie ćwiczenie. Jeśli jest to dialog to parami.

   Jeśli jest większa liczba kursantów lub dla wprawki wskazane jest wykonać przykłady znajdujące się pod *Aldonaj ekzemploj (przykłady dodatkowe).*

   Jeżeli nauczana grupa jest liczna, można ćwiczenie ustne przeprowadzać jednocześnie w kilku mniejszych zespołach. Funkcję kierownika danego zespołu przejmuje wówczas jeden z kursantów. W czasie trwania ćwiczenia lektor przysłuchuje się wypowiedziom uczniów i ewentualnie ich poprawia.

9. Zadanie *PLIFIRMIGO* – są to ćwiczenia utrwalające.

   Do ich wykonania słuchacze powinni przygotować się poza lekcją (zadanie domowe). Zależnie od składu etnicznego kursantów są dwa podejścia do ich realizacji:

   a) **Osoby znające jezyk podręcznika (polski)** – kursant stara się samodzielnie przygotować tłumaczenia zdań na esperanto. Oczywiście może porównać swoje tłumaczenie w *SOLVOJ DE LA TASKOJ*, przy czym kursant może przetłumaczyc w inny sposób, co nie znaczy, że błędny. Na następnej lekcji są możliwe różne sposoby sprawdzenia, np.
      - przy zamkniętych podręcznikach kursanci tłumaczą czytane na głos przez lektora lub innego kursanta zdania na esperanto nie korzystając z przygotowanych tłumaczeń,
      - tłumaczenia omawiane są grupowo,
      - lektor zbiera prace i sam sprawdza (nie jest to zalecane).

b) **Osoby nie znające jezyka podręcznika (polskiego)** – nie jest możliwe zastosowanie powyższego podejścia i tłumaczenie z języka rodzimego na esperanto. Substytutem jest tłumaczenie z esperanta na język rodzimy uczącego się. W tym celu kursant znajduje w *SOLVOJ DE LA TASKOJ* tekst esperancki, który tłumaczy sobie na swój język rodzimy. Jeśli nauczający lub inna osoba w grupie rozumie ten język to na następnej lekcji kursant przedstawia wykonane tłumaczenie, a jeśli takiej osoby nie ma to jedynie pokazuje, że wykonał „jakąś" pracę.

Jednostki leksykalne (słowotwórcze)

Praca z jednostką zawierającą materiał słowotwórczy (np. *Ĉapitro 1, D*) może przebiegać następująco:

1. Lektor lub jeden z kursantów czyta na głos tekst wprowadzający tej jednostki dydaktycznej bez dalszej analizy.
2. Kursanci czytają na głos parami pierwszą część jednostki dydaktycznej po 1 linijce, każdy w innym języku, np.

   Kursant 1: *sinjoro* Kursant 2: *pan*
   Kursant 1 *sinjorino* Kursant 2*: pani*
   itd.

   Jak wynika z powyższego przykładu w grupie wieloetnicznej osoba nie znająca języka podręcznika (polski) pomija słowa w języku polskim próbując je zastąpić w swoim języku etnicznym.
3. Kursanci uzupełniają indywidualnie lub zbiorowo regułę znajdującą się w ramce pod zdaniami.
4. Lektor i kursanci wracają do tekstu wprowadzającego i sprawdzają czy dobrze rozumieją jego treść. Lektor wspomaga zrozumienie.
5. Kursanci wykonują ćwiczenie znajdujące się w drugiej części, indywidualnie (gdy pisemnie, uzupełniając wykropkowane miejsca w swoim języku) lub zbiorowo (gdy ustnie). Jeśli ktoś nie wie, jak przetłumaczyć któryś wyraz, może go poszukać w odpowiednim słowniku lub „wymyślić".

   Jeśli jest większa liczba kursantów lub dla wprawki można wykonać przykłady znajdujące się pod *Aldonaj ekzemploj (przykłady dodatkowe).*

UWAGA: Może się zdarzyć, że kursant w swoim języku nie ma dobrego odpowiednika wyrazu esperanckiego. Wtedy jest to ciekawe doświadczenie plurlingwalne.

Porady dla samouka

Podstawowym wyzwaniem dla samouka na początku nauki języka obcego jest kwestia pisowni i wymowy. Aby przeczytać tekst na głos lub po cicho samouk musi wiedzieć jak należy wymawiać napotkane litery i sekwencje liter. Aby się tego dowiedzieć samouk przystępując do nauki esperanta powinien najpierw zapoznać się z rozdziałem *PISOWNIA I WYMOWA* we *Wstępie* do podręcznika. Na szczęście w języku esperanto nie ma głosek, których nie byłoby w języku polskim. Niektóre głoski są jedynie inaczej zapisywane.

W przypadku uczenia się w trybie samouka nie ma oczywiście odrębnego lektora, a jedynym kursantem jest sam samouk. Pełni więc dla siebie także rolę lektora. Realizacja procesu uczenia się przebiega podobnie, ale są oczywiście odmienności.

1. Samouk sam sobie rozkłada materiał językowy zgodnie z jego rytmem funkcjonowania. Z tego względu nie mówimy o lekcjach tylko o sesjach. Ważne jest, aby samouk nie spieszył się i przerabiał materiał dydaktyczny skrupulatnie, bez przeskoków naprzód i pominięć. Rozpoczynając pierwszą lekcję rozdziału samouk przerabia kilka przykładów z *NI KONATIĜU*. Stara się sam dojść co zawiera dialog.

W przypadku jednostek dydaktycznych zawierających materiał strukturalny dalsza praca może przebiegać następująco:

2. Kursant (czyli samouk) czyta na głos (o ile warunki na to pozwalają) cały tekst bez tłumaczenia go na swój język i szukania objaśnień lub tłumaczenia. To może być praca na wydrukowanych kartkach podręcznika albo na urządzeniu z ekranem.
3. Kursant ponownie czyta tekst, ale tym razem tłumaczy każde zdanie albo — jeśli tekst jest dialogowany — każdą parę zdań. Posługuje się przy tym słowniczkiem pod tekstem lub innym (np. tłumaczem automatycznym).
4. Kursant uzupełnia regułę znajdującą się w ramce pod zdaniami i sprawdza poprawność swojej odpowiedzi w *LINGVAJ KLARIGOJ* zgodnie z numerem odnośnika.
5. Kursant ponownie czyta tekst po cichu lub na głos po jednym zdaniu.
6. Kursant stara się odtworzyć z pamięci tekst lub jego fragmenty, albo poszczególne zdania.
7. Kursant wykonuje ustnie lub pisemnie ćwiczenie zamieszczone pod tekstem. Wskazane jest przećwiczenie przynajmniej kilku przypadków użycia wskazanych w ramce.
8. Kursant wykonuje zadanie *PLIFIRMIGO* – i porównuje tekst z propozycja zawartą w *SOLVOJ DE LA TASKOJ*.

W przypadku jednostek dydaktycznych zawierających materiał leksykalny proces może przebiegać następująco:

1. Samouk (czyli kursant) czyta tekst wprowadzający tej jednostki dydaktycznej, ale nie stara się go zrozumieć.
2. Kursant czyta uważnie i ze zrozumieniem po 1 linijce pierwszą część jednostki dydaktycznej.
3. Kursant uzupełnia regułę znajdującą się w ramce pod zdaniami i sprawdza poprawność swojej odpowiedzi w *LINGVAJ KLARIGOJ* zgodnie z numerem odnośnika.
4. Kursant ponownie czyta tekst wprowadzający, tym razem starając się go zrozumieć (słownictwo przed chwilą poznał).
5. Kursant wykonuje ćwiczenie znajdujące się w drugiej części pisemnie, uzupełniając wykropkowane miejsca w swoim języku. Jeśli nie ma pomysłu, jak przetłumaczyć któryś wyraz, może go poszukać w odpowiednim słowniku lub „wymyślić”.

   Dla wprawki można wykonać przykłady znajdujące się pod *Aldonaj ekzemploj (przykłady*

dodatkowe).

UWAGA: Może się zdarzyć, że w swoim języku nie ma dobrego odpowiednika wyrazu esperanckiego. Wtedy jest to ciekawe doświadczenie plurlingwalne.

LINGVAJ AVENTUROJ *(Językowe przygody)*

Ta druga część rozdziału może być traktowana jako swego rodzaju wyprawa z przygodami poznawczo-intelektualnymi jakie stwarza nauka języka esperanto.

Elementy (działy) zawarte w tej części sprzyjają rozwojowi tego co obecnie nazywane jest repertuarem plurlingwalnym i plurkulturowym uczącego się, wdrożeniem do wczuwania się w języki obce i ich praktykowanie w tym lub innym stopniu.

Działy te należy adekwatnie wkomponować w poszczególne lekcje, zależnie od zależności między jednostkami dydaktycznymi rozdziału (patrz rozdział 6 niniejszego przewodnika), preferencji i intencji lektora. Jako całość powinny jednak być w całości przepracowane przy realizacji rozdziału.

Szczególne znaczenie mają dwa pierwsze działy, które stanowią kontynuację w pracy nad jednostkami części pierwszej. Podobnie jak tamte należy je dobrze przyswoić. Pozostałe działy części II stanowią materiał do zapoznania się, refleksji i poćwiczenia.

NI KONVERSACIU *(Porozmawiajmy)*

W tym dziale zamieszczone są krótkie rozmówki będące próbkami potocznego języka mówionego w działaniu. Mają one nauczyć zachowania się w języku esperanto w pewnej liczbie prostych sytuacji życia codziennego. Ten materiał należy dobrze opanować, gdyż stanowi niezbędne minimum w danej tematyce w rzeczywistych sytuacjach komunikacyjnych w środowisku esperanckojęzycznym.

Praca nad zawartością pojedynczej jednostki dydaktycznej (ćwiczenia) może mieć następujący przebieg:

1. Lektor lub jeden z kursantów odczytuje na głos tekst rozmówki bez tłumaczenia go na język kursanta i bez udzielania wyjaśnień. Kursanci śledzą tekst na ekranie prezentacji lub u siebie na wydrukowanych kartkach podręcznika albo na własnym urządzeniu z ekranem.
2. Lektor ponownie czyta tekst rozmówki i tłumaczy niezrozumiałe fragmenty oraz wyjaśnia odniesienia do *LINGVOUZAJ KLARIGOJ*.
3. Jeżeli rozmówki zawierają nowy materiał gramatyczny, kursanci uzupełniają znajdującą się pod nimi regułę i sprawdzają poprawność według odniesienia do *LINGVOUZAJ KLARIGOJ*.
4. Kursanci czytają wszystkie scenki na głos z podziałem na role.
5. Lektor czyta polecenie do ćwiczenia, jeśli trzeba objaśniając nowe słownictwo zawarte w ramkach wyboru.
6. Kursanci (każdy sam) przygotowują się w ciszy do odegrania scenek.
7. Kursanci odgrywają scenki parami, a czasem trójkami posługując się wyrazami i zwrotami zawartymi w ramkach wyboru.

Jeśli jest większa liczba kursantów lub dla wprawki wskazane jest wykonać przykłady znajdujące się pod *Aldonaj ekzemploj (przykłady dodatkowe).*

Celem ćwiczenia rozmówek jest kształcenie umiejętności spontanicznej wymiany zdań, dlatego uczący się powinni je przeprowadzać tylko ustnie, bez wcześniejszego ich zapisywania.

Porady dla samouka

W przypadku samouka sposób pracy jest nieco inny niż w sytuacji z lektorem. Praca nad zawartością pojedynczej jednostki dydaktycznej (ćwiczeniem) może mieć następujący przebieg:

1. Kursant (czyli samouk) czyta na głos (o ile warunki na to pozwalają) cały tekst bez tłumaczenia go na swój język i szukania objaśnień lub tłumaczenia. To może być praca na wydrukowanych kartkach podręcznika albo na urządzeniu z ekranem.
2. Kursant ponownie czyta tekst, ale tym razem stara się zrozumieć każde zdanie. Posługuje się przy tym tłumaczeniami w ramce lub innym słownikiem (np. tłumaczem automatycznym) oraz objaśnieniami w *LINGVOUZAJ KLARIGOJ*.
3. Jeżeli rozmówki zawierają nowy materiał gramatyczny, kursant uzupełnia znajdującą się pod nimi regułę i sprawdza poprawność według odniesienia do *LINGVOUZAJ KLARIGOJ*.
4. Jeśli do ćwiczenia dołączona jest ramka wyboru różnych propozycji, to kursant posługując się wyrazami i zwrotami zawartymi w ramce wyboru odgrywa scenkę wielokrotnie wcielając się w poszczególne role.
5. Wskazane jest, aby kursant nauczył się rozmówki na pamięć.
6. Na kilku kolejnych sesjach kursant odtwarza wówczas z pamięci zapamiętany tekst i ewentualnie ponownie zapamiętuje poprawny wzorzec.

BAZA VORTPROVIZO BILDOFORME *(Podstawowe słownictwo tematyczne na ilustracjach)*

W tym dziale umieszczone są 2 jednostki dydaktyczne. Zawierają ilustracje z ramkami do wypełnienia w języku esperanto. Tematyka związana jest z przerabianym materiałem językowym, ale zawiera także nowe słownictwo o charakterze podstawowym z danej dziedziny przydatne w celach komunikacyjnych. Ćwiczenie ma charakter utrwalający (poprzez powiązanie obrazu ze słowem w mózgu i czynnością wpisywania) i sprawdzający zarazem. Jest to rodzaj kształcącej zabawy, przerywnik w lekcjach.

Zadanie jest proste, wymaga wstawienia słów z listy na górze do odpowiednich dymków (ramek) na ilustracji. Przy tym do jednego obrazka może być niekiedy przypisane więcej niż jedno słowo, a niektóre słowa do niczego nie pasują. Niektóre z nich są zgodne z tematyką, aby poszerzyć słownictwo kursanta, a inne dla urozmaicenia i wzbogacenia ćwiczenia, spoza tej tematyki.

Praca nad zawartością pojedynczej jednostki dydaktycznej (ćwiczenia) może mieć następujący przebieg:

1. Po zaznajomieniu się z poleceniem kursanci pracują indywidualnie na lekcji. Wskazane jest, aby mieli te strony wydrukowane na kartce, pracowali na wydrukowanym

podręczniku lub przy pomocy narzędzia pozwalającego pisać w ramkach na ekranie.

2. Dla ułatwienia pod ilustracjami podane jest tłumaczenie słówek na język polski. Wskazane jest jednak, aby kursant starał się dobrać jak najwięcej słówek bez zaglądania do tłumaczenia.
3. Po zakończeniu pracy indywidualnej odbywa się razem z lektorem wspólna dyskusja nad zawartością dobranych słówek w ramkach. Oczywiście, mogą wystąpić różnice, nie zawsze będące błędami.
4. Na następną lekcję kursanci starają się nauczyć na pamięć słówek związanych z poruszaną tematyką i zaprezentować ustnie na kolejnej lekcji.

Porady dla samouka

W przypadku samouka sposób pracy jest prawie identyczny. Wypada jedynie punkt 3 z procedury przedstawionej wyżej, ale wyuczenie się części słówek związanych z poruszaną tematyką pozostaje aktualne (punkt 4).

NI LEGAS KUN KOMPRENO *(Czytamy ze zrozumieniem)*

W tym dziale znajduje się jedna jednostka dydaktyczna. Jest to tekst (czytanka) przeznaczona do wyrabiania sprawności czytania ze zrozumieniem.

Praca nad zawartością tej jednostki dydaktycznej może mieć następujący przebieg:

1. Lektor przedstawia sposób realizacji zadania. Tekst może być wyświetlony na ekranie prezentacji lub też kursanci korzystają ze swoich podręczników wydrukowanych albo wyświetlanych na własnym ekranie.
2. Każdy kursant pracując indywidualnie czyta tekst starając się go zrozumieć, ale nie tłumacząc go sobie i nie szukając znaczenia słów lub zwrotów (czytanie zapoznawcze, bierne).
3. Po przeczytaniu tekstu po raz pierwszy przez wszystkich kursantów, lektor poleca zapoznać się indywidualnie ze słowniczkiem pod tekstem zawierającym nowe słownictwo (jeśli jest) oraz przedstawia objaśnienia według odnośników do *LINGVOUZAJ KLARIGOJ* (o ile występują w danym tekście). Może też wyjaśnić znaczenie innych pojedynczych słów.
4. Każdy kursant pracując indywidualnie ponownie czyta uważnie tekst starając się jak najwięcej zrozumieć, ale nadal nie tłumacząc go sobie (czytanie kontrolowane, ze zrozumieniem).
5. Każdy kursant po przeczytaniu stara się odpowiedzieć na pytania pod tekstem, a następnie weryfikuje poprawność odpowiedzi w *SOLVOJ DE LA TASKOJ*.
6. Po zakończeniu pracy indywidualnej kursanci wspólnie z lektorem dyskutują o tekście i zadają pytania w razie wątpliwości.

Porady dla samouka

W przypadku samouka sposób pracy niewiele się różni:

1. Kursant (samouk) zaznajamia się z poleceniem.

2. Kursant czyta tekst starając się go zrozumieć, ale nie tłumacząc go sobie i nie szukając znaczenia słów lub zwrotów (czytanie zapoznawcze, bierne).
3. Po przeczytaniu tekstu po raz pierwszy kursant zapoznaje się słowniczkiem pod tekstem zawierającym nowe słownictwo (jeśli jest) oraz przedstawia objaśnienia według odnośników do *LINGVOUZAJ KLARIGOJ* (o ile występują w danym tekście). Może też poszukać znaczenia innych pojedynczych słów.
4. Kursant ponownie czyta uważnie tekst starając się jak najwięcej zrozumieć, ale nadal nie tłumacząc go sobie (czytanie kontrolowane, ze zrozumieniem).
5. Kursant po przeczytaniu stara się odpowiedzieć na pytania pod tekstem, a następnie weryfikuje poprawność odpowiedzi w *SOLVOJ DE LA TASKOJ*.
6. Jeśli kursant uzna za wskazane, to może jeszcze pracować nad tekstem starając się go przetłumaczyć.

TION ONI LEGAS EN ESPERANTIO *(To się czyta w Esperancji)*

W tym dziale znajduje się jedna jednostka dydaktyczna. Jest to zwykle jedna lub dwie ilustracje albo próbki tekstów pisanych, z którymi uczeń może zetknąć się w środowisku esperanckim. Praca z nimi może przybrać postać nauki przez zabawę i stanowić rozrywkowy przerywnik w zajęciach.

Na początku lektor przedstawia ilustracje lub teksty i określa dalszy sposób pracy w zależności od rodzaju materiału, np.

1. Kursanci indywidualnie lub zbiorowo omawiają materiał językowy, ewentualnie starając się zrozumieć jego pisane fragmenty. Można posłużyć się słownikami, automatycznym tłumaczem, albo zapytać lektora.
2. Odbywa się wspólna dyskusja dotycząca danego materiału.
3. Lektor urządza konkurs: kto pierwszy przetłumaczy wybrany fragment materiału, przy tym:
   a) lektor czeka, aż każdy kursant uzna, że zakończył swoja pracę (nawet jeśli nie dał rady),
   b) ten, kursant, który zakomunikował jako pierwszy, że przetłumaczył, przedstawia swoją wersję,
   c) odbywa się wspólna dyskusja dotycząca tłumaczenia i całości materiału.

Porady dla samouka

W przypadku samouka realizacja zadania jest proceduralnie prosta:

1. Kursant (samouk) zaznajamia się z ilustracją lub tekstem starając się zrozumieć jego pisane fragmenty na ile się da lub na ile jest zainteresowany. Może posłużyć się słownikami, w tym automatycznym tłumaczem.

POR AŬSKULTADO KAJ REPRODUKTO *(Do posłuchania i odtworzenia)*

W tym dziale znajduje się jedna jednostka dydaktyczna. Zawiera tekst służący do

rozwijania sprawności słuchania ze zrozumieniem i odtwarzania formy pisemnej z elementami pomocniczymi.

Praca nad zawartością tej jednostki dydaktycznej może mieć następujący przebieg:

1. Lektor przedstawia sposób realizacji zadania.
2. Lektor czyta głośno cały tekst lub odtwarza z nagrania. Kursanci słuchają nie widząc go i nie zaglądając do podręcznika.
3. Lektor ponownie czyta tekst zatrzymując się po każdym zdaniu lub ponownie odtwarza nagranie, a kursanci tym razem śledzą tekst na ekranie prezentacji, w podręczniku, na wydrukowanej kartce lub własnym ekranie.
4. Kursanci pracując indywidualnie czytają tekst starając się go zrozumieć. Posługują się przy tym słowniczkiem pod tekstem (jeśli jest), objaśnieniami według odnośników do *LINGVOUZAJ KLARIGOJ* (jeśli występują) , a gdy jest potrzeba sięgają także do innych słowników lub pytają lektora o znaczenie słów.
5. Następnie każdy kursant zasłaniając tekst (a najlepiej mając do dyspozycji jedynie fragment materiału z zakropkowanymi elementami do uzupełnienia, np. na ekranie prezentacji) odtwarza tekst pisemnie, korzystając z podpowiedzianych części wyrazów.
6. Każdy kursant zlicza potem swoje całkowicie poprawne uzupełnienia porównując z tekstem oryginalnym i wpisuje wynik na dole zadania.
7. Następuje wspólne omówienie wyników i ewentualnie wyjaśnianie pytań i wątpliwości.
8. Jeśli wynik końcowy kursanta nie przekracza 1/3 poprawnych odpowiedzi to oznacza niedostateczne opanowanie odpowiedniego materiału językowego.

Porady dla samouka

Samouk może zrealizować część dotyczącą słuchania ze zrozumieniem tylko dysponując nagraniem tekstu. Wówczas pełna procedura wygląda następująco:

1. Kursant (samouk) zaznajamia się z poleceniem.
2. Kursant odtwarza tekst z nagrania nie zaglądając do podręcznika – ten krok wypada, gdy nie ma nagrania.
3. Kursant ponownie odtwarza nagranie śledząc tekst w podręczniku lub – gdy nie ma nagrania – czyta tekst z podręcznika.
4. Po przeczytaniu tekstu po raz pierwszy kursant zapoznaje się słowniczkiem pod tekstem zawierającym nowe słownictwo (jeśli jest) oraz przedstawia objaśnienia według odnośników do *LINGVOUZAJ KLARIGOJ* (jeśli występują w danym tekście). Może też poszukać znaczenia innych pojedynczych słów.
5. Kursant ponownie czyta uważnie tekst starając się jak najwięcej zrozumieć, ale nadal nie tłumacząc go sobie (czytanie kontrolowane, ze zrozumieniem).
6. Kursant zasłaniając oryginalny tekst odtwarza go dalej pisemnie, korzystając z podpowiedzianych części wyrazów.
7. Kursant zlicza potem swoje całkowicie poprawne uzupełnienia porównując z tekstem

oryginalnym i wpisuje wynik na dole zadania.

8. Jeśli wynik końcowy kursanta nie przekracza 1/3 poprawnych odpowiedzi, oznacza niedostateczne opanowanie odpowiedniego materiału językowego.
9. Jeśli kursant uzna za wskazane, to może jeszcze pracować nad tekstem starając się go przetłumaczyć.

Począwszy od rozdziału 6 są dwa odrębne działy: *POR REPRODUKTO* i *NI AŬSKULTAS KUN KOMPRENO*.

POR REPRODUKTO *(Do odtworzenia)*

W tym dziale znajduje się jedna jednostka dydaktyczna. Zawiera tekst służący do rozwijania sprawności czytania ze zrozumieniem i odtwarzania z elementami pomocniczymi.

Praca nad zawartością tej jednostki dydaktycznej może mieć następujący przebieg:

1. Lektor przedstawia sposób realizacji zadania. Tekst może być wyświetlony na ekranie prezentacji lub też kursanci korzystają ze swoich podręczników wydrukowanych albo wyświetlanych na własnym ekranie.
2. Każdy kursant pracując indywidualnie czyta tekst starając się go zrozumieć, ale nie tłumacząc go sobie i nie szukając znaczenia słów lub zwrotów (czytanie zapoznawcze, bierne).
3. Po przeczytaniu tekstu po raz pierwszy przez wszystkich kursantów, lektor poleca zapoznać się indywidualnie ze słowniczkiem pod tekstem zawierającym nowe słownictwo (jeśli jest) oraz przedstawia objaśnienia według odnośników do *LINGVOUZAJ KLARIGOJ* (jeśli występują w danym tekście). Może też wyjaśnić znaczenie innych pojedynczych słów.
4. Każdy kursant pracując indywidualnie ponownie czyta uważnie tekst starając się jak najwięcej zrozumieć, ale nadal nie tłumacząc go sobie (czytanie kontrolowane, ze zrozumieniem).
5. Następnie każdy kursant zasłaniając u siebie oryginalny tekst (a najlepiej mając do dyspozycji jedynie fragment materiału z zakropkowanymi elementami do uzupełnienia, np. na ekranie prezentacji) odtwarza tekst pisemnie, korzystając z podpowiedzianych części wyrazów.
6. Każdy kursant zlicza potem swoje całkowicie poprawne uzupełnienia porównując z tekstem oryginalnym i wpisuje wynik na dole zadania.
7. Następuje wspólne omówienie wyników i ewentualnie wyjaśnianie pytań i wątpliwości.
8. Jeśli wynik końcowy kursanta nie przekracza 1/3 poprawnych odpowiedzi, oznacza to niedostateczne opanowanie odpowiedniego materiału językowego.

Porady dla samouka

W przypadku samouka sposób pracy niewiele się różni:

1. Kursant (samouk) zaznajamia się z poleceniem.

2. Kursant czyta tekst starając się go zrozumieć, ale nie tłumacząc go sobie i nie szukając znaczenia słów lub zwrotów (czytanie zapoznawcze, bierne).
3. Po przeczytaniu tekstu po raz pierwszy kursant zapoznaje się słowniczkiem pod tekstem zawierającym nowe słownictwo (jeśli jest) oraz przedstawia objaśnienia według odnośników do *LINGVOUZAJ KLARIGOJ* (o ile występują w danym tekście). Może też poszukać znaczenia innych pojedynczych słów.
4. Kursant ponownie czyta uważnie tekst starając się jak najwięcej zrozumieć, ale nadal nie tłumacząc go sobie (czytanie kontrolowane, ze zrozumieniem).
5. Kursant zasłaniając oryginalny tekst odtwarza go dalej pisemnie, korzystając z podpowiedzianych części wyrazów.
6. Kursant zlicza potem swoje całkowicie poprawne uzupełnienia porównując z tekstem oryginalnym i wpisuje wynik na dole zadania.
7. Jeśli wynik końcowy kursanta nie przekracza 1/3 poprawnych odpowiedzi, oznacza niedostateczne opanowanie odpowiedniego materiału językowego.
8. Jeśli kursant uzna za wskazane, to może jeszcze pracować nad tekstem starając się go przetłumaczyć.

NI AŬSKULTAS KUN KOMPRENO *(Słuchamy ze zrozumieniem)*

W tym dziale znajduje się jedna jednostka dydaktyczna. Zawiera tekst/nagranie służące do rozwijania sprawności słuchania ze zrozumieniem.

Praca nad zawartością tej jednostki dydaktycznej może mieć następujący przebieg:

1. Lektor przedstawia sposób realizacji zadania.
2. Lektor odtwarza tekst z nagrania lub gdy go brak – czyta na głos. Kursanci słuchają nie widząc go i nie zaglądając do podręcznika.
3. Lektor objaśnia nowe słownictwo posługując się słowniczkiem pod tekstem (jeśli jest), oraz objaśnieniami według odnośników do *LINGVOUZAJ KLARIGOJ* (jeśli występują).
4. Lektor po raz drugi odtwarza nagranie lub czyta tekst zatrzymując się po każdym fragmencie. a kursanci słuchając uzupełniają zdania ćwiczenia. Te zdania powinny być udostępnione na ekranie prezentacji, tablicy lub na wydrukowanych kartkach.
5. Lektor po raz trzeci odtwarza nagranie lub czyta tekst nie zatrzymując się, a kursanci śledzą tekst na ekranie prezentacji, w podręczniku lub na własnym ekranie. Poprawiają lub uzupełniają zdania będące ćwiczeniem, jeśli wcześnie im się nie udało.
6. Kursanci sprawdzają poprawność swoich odpowiedzi w *SOLVOJ DE LA TASKOJ*.
7. Następuje wspólne omówienie tekstu, wyników i ewentualnie wyjaśnianie pytań i wątpliwości.

Porady dla samouka

Samouk może zrealizować efektywnie ćwiczenie słuchania ze zrozumieniem tylko dysponując nagraniem tekstu. Wówczas pełna procedura jest następująco:

1. Kursant (samouk) zaznajamia się z poleceniem.
2. Kursant odtwarza tekst z nagrania. nie zaglądając do podręcznika – ten krok wypada, gdy nie ma nagrania.
3. Kursant zapoznaje się słowniczkiem pod tekstem zawierającym nowe słownictwo (jeśli jest) oraz przedstawia objaśnienia według odnośników do *LINGVOUZAJ KLARIGOJ* (o ile występują w danym tekście). Może też poszukać znaczenia innych pojedynczych słów.
4. Kursant po raz drugi odtwarza nagranie śledząc tekst w podręczniku lub – gdy nie ma nagrania – czyta tekst z podręcznika, a w międzyczasie uzupełniają zdania ćwiczenia.
5. Kursant może powtórzyć ten krok.
6. Kursant sprawdza poprawność swoich odpowiedzi w *SOLVOJ DE LA TASKOJ*.
7. Jeśli kursant uzna za wskazane, to może jeszcze pracować nad tekstem starając się go przetłumaczyć.

PAROLPRAKTIKO *(Wprawianie się w mówieniu)*

W tym dziale znajdują się na ogół 3-4 zadania ustne do wyboru. Każdy kursant powinien jedno z tych zadań opracować poza lekcją, a potem wygłosić na zajęciach, ale nie czytać z kartki.

Praca nad zawartością tej jednostki dydaktycznej może mieć następujący przebieg:

1. Lektor przedstawia sposób realizacji zadania do przygotowania poza zajęciami (praca domowa).

   UWAGA:

   Przygotowanie się nie może jednak polegać na tym, że kursant pisze cały tekst w zeszycie lub na kartce, a na zajęciach go odczytuje. Powinien się on ograniczyć do obmyślenia swojej wypowiedzi i sporządzenia co najwyżej krótkich notatek, do których będzie mógł zaglądać. Trzeba poinformować uczących się, że temat ostatni jest najtrudniejszy i przeznaczony dla najambitniejszych.

2. Na następnych zajęciach każdy kursant (lub niektórzy, gdy grupa jest duża) wygłasza wypowiedź, ale nie czyta z kartki.

   UWAGA:

   Nie należy wypowiedzi przerywać, ani poprawiać, gdyż może to hamować rozwój płynności wypowiedzi uczącego się i go onieśmielać. Jeśli to, co kursant mówi, jest niezrozumiałe, trzeba (po esperancku) poprosić o powtórzenie, zadać jakieś pytanie, które może sprawę wyjaśnić — krótko mówiąc zachować się tak, jak mogłaby się zachować osoba lepiej władająca esperantem w autentycznej rozmowie z osobą, która słabo zna język.

Porady dla samouka

W przypadku tej jednostki dydaktycznej samouk musi ją realizować w inny sposób, bo nie ma odbiorcy swojej wypowiedzi ustnej:

1. Kursant (samouk) wybiera 1 lub 2 zadania do realizacji. Im więcej tym lepiej.

2. Kursant przygotowuje swoją wypowiedź w formie notatki, ale nie pisze całego tekstu. Powinien się ograniczyć jedynie do obmyślenia wypowiedzi.
3. Kursant wygłasza do siebie na głos lub po cichu pełną wypowiedź, dopuszczając do błędów i przerwań. Liczy się płynność wypowiedzi. Może swoje próbki nagrywać.

SKRIBOPRAKTIKO *(Wprawianie się w pisaniu)*

Ten dział zawiera na ogół 1-3 tematy wypracowania pisemnego do indywidualnego wykonania przez każdego kursanta. Należy wykonać wszystkie zadania, bowiem wynika to z wymagań podstawy programowej. Wypracowanie nie powinno być długie: kilka, maksymalnie kilkanaście zdań.

Praca nad zawartością tej jednostki dydaktycznej może mieć następujący przebieg:

1. Lektor przedstawia sposób realizacji zadań. Gdy jest ich kilka, to należy je zadawać na kilku zajęciach.
2. Każdy kursant wykonuje każde zadanie poza zajęciami (praca domowa). Jeśli zadanie jest krótkie (np. w rozdziale 1), to zadanie może być wykonane w trakcie zajęć.
3. Wypracowania kursanci przekazują na następnych zajęciach do weryfikacji i oceny przez lektora.
4. Następuje wspólne omówienie wypracowań i ewentualnie wyjaśnianie pytań i wątpliwości.

Porady dla samouka

W przypadku tej jednostki dydaktycznej samouk musi ją realizować w inny sposób, bo nie ma odbiorcy swojego wypracowania:

1. Kursant (samouk) wykonuje kolejno poszczególne zadania, ale nie wszystkie po kolei, lecz rozkłada je w czasie na różne sesje.
2. Kursant, jako samouk, nie ma możliwości przekazania wypracowania do weryfikacji innej osobie. Tym niemniej prace powinny być wykonane. Może ewentualnie spróbować sprawdzić automatycznym tłumaczem.

ELPAROLO *(Wymowa)*

Ten dział zawiera materiał służący do słuchania i powtarzania. Obejmuje m.in. głoski i połączenia głosek, które wielu użytkowników esperanta artykułuje zgodnie z nawykami wyniesionymi z języka rodzimego, ale nie zawsze zgodnie z międzynarodową praktyką esperancką.

Praca nad zawartością tej jednostki dydaktycznej może mieć następujący przebieg:

1. Lektor przedstawia sposób realizacji polecenia.
2. Lektor czyta na głos po jednej linijce i omawia sposób wymowy, a kursanci za nim głośno powtarzają pojedynczo lub grupowo.
3. Jeśli istnieje nagranie do tej jednostki dydaktycznej to powinno być wykorzystane zamiast lub oprócz głosu lektora.

4. Każdy kursant czyta na głos po jednej linijce lub jednym wyrazie w linijce, a lektor lub inni kursanci ewentualnie korygują wymowę.

Porady dla samouka

W przypadku tej jednostki dydaktycznej samouk musi ją realizować w inny sposób, bo nie ma kto go wysłuchać i zweryfikować:

1. Jeśli istnieje nagranie do tej jednostki dydaktycznej to powinno być wykorzystane, w przeciwnym przypadku kursant (samouk) sprawdza wymowę według wskazań w *LINGVOUZAJ KLARIGOJ*.
2. Kursant czyta na głos poszczególne linijki tekstu. Może swoje próbki nagrywać.

PROVERBOJ KAJ DIRAĴOJ *(Przysłowia i powiedzenia)*

Ten dział zawiera przysłowia i powiedzenia wyrażone w języku esperanto wraz z ich polskimi odpowiednikami, które trzeba do nich dopasować. Zadanie można traktować jako przerywnik i urozmaicenie zajęć.

Praca nad zawartością tej jednostki dydaktycznej może mieć następujący przebieg:

1. Lektor przedstawia sposób realizacji polecenia.
2. Kursanci indywidualnie w trakcie zajęć realizują polecenie polegające na dopasowaniu polskich odpowiedników do wyrażeń esperanckich. Ćwiczenie może być także zadane do realizacji poza zajęciami (praca domowa).
3. Kursant weryfikuje poprawność swoich dopasowań w *SOLVOJ DE LA TASKOJ*.
4. Następuje wspólne omówienie zadania i ewentualnie wyjaśnianie pytań i wątpliwości.

Porady dla samouka

W przypadku tej jednostki dydaktycznej samouk ma proste zadanie:

1. Kursant (samouk) dopasowuje kolejno polskie odpowiedników do wyrażeń esperanckich. Może korzystać z dostępnych słowników.
2. Kursant weryfikuje poprawność swoich dopasowań w *SOLVOJ DE LA TASKOJ*.

NI ĈIUJ PAROLAS ESPERANTE *(My wszyscy mówimy po esperancku)* – występuje począwszy od rozdziału 5.

Ten dział zawiera 1-2 autoprezentacje i zdjęcia użytkowników esperanta z różnych krajów świata. Pokazuje uczącym się, że esperantem posługują się ludzie reprezentujący rozmaite kręgi kulturowe z różnych stron świata.

Praca nad zawartością tej jednostki dydaktycznej może mieć następujący przebieg:

1. Lektor przedstawia sposób realizacji polecenia.
2. Kursanci czytają teksty indywidualnie.
3. Następuje wspólne omówienie zadania i ewentualnie wyjaśnianie pytań i wątpliwości.

Porady dla samouka

W przypadku tej jednostki dydaktycznej samouk ma proste zadanie:

1. Kursant (samouk) samodzielnie zapoznaje się z tekstami. Może korzystać z dostępnych słowników.

RESUMA TESTO *(Sprawdzian podsumowujacy)*

Ten dział zawiera 5 jednostek dydaktycznych w formie ćwiczeń pisemnych do indywidualnego wykonania w trakcie lekcji. Umieszczone tu zadania pozwalają utrwalić i ocenić zdobyte na tym etapie umiejętności językowe. Nie mają charakteru czysto kontrolnego lecz mogą być traktowane jako zadania rozłożone na kilka lekcji w celach edukacyjnych, a np. dopiero pod koniec realizacji rozdziału zastosowane w komplecie jako sprawdzian.

Dla trybu sprawdzianu zawartość tej jednostki dydaktycznej przedstawiona jest na 2 stronach oddzielonych od pozostałego materiału rozdziału. Pozwala to lektorowi wydrukować je i rozdać na kartkach do wykonania przez każdego uczacego się, aby je zrealizował bez zaglądania do *SOLVOJ DE LA TASKOJ*.

Przebieg realizacji w trybie sprawdzianu może być następujący.

1. Lektor przygotowuje wydruki sprawdzianu (dwie osobne kartki z podręcznika) dla każdego kursanta.
2. Lektor przedstawia sposób realizacji sprawdzianu oraz określa przewidywany czas trwania.
3. Każdy kursant pisemnie wykonuje poszczególne zadania (jednostki dydaktyczne) zgodnie z poleceniami, bez zaglądania do *SOLVOJ DE LA TASKOJ*.
4. Po zakończeniu pisania sprawdzianu i ewentualnym jego omówieniu każdy kursant samodzielnie sprawdza poprawność swoich odpowiedzi w *SOLVOJ DE LA TASKOJ* i zlicza odpowiedzi całkowicie poprawne wpisując wyniki w odpowiednie kwadraciki pod każdym zadaniem.
5. Każdy kursant sumuje ogólny wynik. Jeśli wynik końcowy kursanta nie przekracza 1/3 poprawnych odpowiedzi, oznacza niedostateczne opanowanie odpowiedniego materiału językowego.
6. Jeśli kursant uzna za wskazane, to może jeszcze poza lekcją popracować nad zadaniami starając się je lepiej zrozumieć i poprawić.

Porady dla samouka

W przypadku sprawdzianu samouk realizuje go tylko w nieco inny sposób:

1. Kursant (samouk) pisemnie wykonuje poszczególne zadania (jednostki dydaktyczne) zgodnie z poleceniami, bez zaglądania do *SOLVOJ DE LA TASKOJ*.
2. Po zakończeniu pisania sprawdzianu kursant samodzielnie sprawdza poprawność swoich odpowiedzi w *SOLVOJ DE LA TASKOJ* i zlicza odpowiedzi całkowicie poprawne wpisując wyniki w odpowiednie kwadraciki pod każdym zadaniem.
3. Kursant sumuje ogólny wynik. Jeśli wynik końcowy nie przekracza 1/3 poprawnych odpowiedzi, oznacza niedostateczne opanowanie odpowiedniego materiału

językowego.

4. Jeśli kursant uzna za wskazane, to może jeszcze popracować nad zadaniami starając się je lepiej zrozumieć i poprawić.

LINGVOUZAJ KLARIGOJ *(Objaśnienia językowe)*

Ten dział zawiera objaśnienia do odsyłaczy zawartych w materiale językowym jednostek z części I i II i należy je omawiać z równolegle nim w trakcie zajęć. Nie jest to zatem jednostka dydaktyczna *sensu stricto*.

Zawarte tu objaśnienia językowe pogłębiają wiedzę o języku. Użyteczne są szczególnie dla osób mających bardziej analityczne podejście do uczenia się i nabywania umiejętności poprzez oddziaływanie w sferze świadomości językowej. Niektóre z tych objaśnień zawierają ciekawostki i odniesienia do języków w ogóle, po to, aby poszerzać kompetencje (repertuar) plurlingwalne i plurkulturowe.

Porady dla samouka

1. Kursant (samouk) może traktować objaśnienia jako rozwój swojej wiedzy o języku. W tym celu przydatna może być rekapitulacja objaśnień pod koniec pracy nad rozdziałem.

SOLVOJ DE LA TASKOJ *(Klucz do zadań*

Ten dział zawiera rozwiązania i odpowiedzi do zadań z części I i II. Nie jest to zatem jednostka dydaktyczna do przerabiania.

5. Przykładowe scenariusze realizacji rozdziałów

Zawartość tego rozdziału ma ułatwić lektorowi rozplanowanie zajęć z kursantami. Przyjmujemy tu roboczo pojęcie **jednostki lekcyjnej** (lekcji) jako jednostki czasu w takim rozplanowaniu. Jednostka taka trwa ok. 45 minut. W praktyce możemy przyjąć pojedynczą sesję równą lekcji (tj. 45 minut) lub gdy zajęcia odbywają się w bloku dwóch lub 3 godzin lekcyjnych, że są rozbite np. na sesje po 45 minut lub po 30 minut (zalecane) z krótkimi przerwami (10-15 minut). Zależy to od konkretnych okoliczności.

Przy rozplanowywaniu realizacji poszczególnych jednostek dydaktycznych istotna jest ich współzależność w danym rozdziale. Dana jednostka dydaktyczna powinna być realizowana dopiero po przerobieniu innej. Lektor nie realizuje materiału w takiej kolejności jak jest umieszczony w podręczniku, bowiem jednostki dydaktyczne części I (oznaczone literami) powinny być przeplatane z jednostkami części II (oznaczone numerami).

Dalej przedstawione są dla każdego rozdziału diagramy zależności między jednostkami dydaktycznymi oraz przykładowe scenariusze w przypadku rozplanowania realizacji rozdziału na 5 lekcji (jednostek lekcyjnych, po ok. 45 minut) oraz w podziale na 6 lekcji. Są to propozycje: lektor sam ustala swój schemat w zależności od okoliczności, w tym od tempa przyswajania materiału przez kursantów. Pomocny jest w tym diagram zależności ilustrujący w formie zbliżonej do wykresu Gantta, które jednostki dydaktyczne powinny być najpierw zrealizowane ze względu na ich materiał strukturalny i słowotwórczy.

W modelu po 5 lekcji (M5) podręcznik byłby realizowany w ciągu 8 · 5 = 40 lekcji, a

przy 6 lekcjach (M6) na rozdział w ciągu 8 · 6 = 48 lekcji. Przy 7 lekcjach (M7) wychodzi 56 godzin lekcyjnych.

Planując zajęcia należy brać pod uwagę, że niektóre mogą się nie odbyć lub przebiegać dłużej, dlatego planowanych spotkań powinno b y trochę więcej (o co najmniej 10%), aby mieć bufor czasowy.

Rekomendacje w zależności od rodzaju kursu:

1) 1 lub 2 godziny lekcyjne tygodniowo – w modelu M5 wychodzi odpowiednio 40 lub 20 tygodni na cały podręcznik; w modelu M6 – 48 lub 24 tygodnie;
2) blok 2 godzinny 1 raz w tygodniu – M5 = 20 tygodni (spotkań), M6 = 24 tygodnie; zalecane są zajęcia po 30 minut z 2 przerwami;
3) blok 3 godzinny, np. na kursach weekendowych (sobota + niedziela) oraz wakacyjnych – tempo powinno być mniejsze, tzn. przerabianie materiału tak jak w blokach 2 godzinnych 1 raz w tygodniu, bo kursanci (a właściwie ich mózgi) mają niewiele czasu na wchłonięcie materiału z poprzedniego dnia.

<u>Legenda</u>

Diagramy zależności

Jednostki dydaktyczne występujące w tej samej kolumnie są od siebie wzajemnie niezależne i mogą być względem siebie wykonywane w dowolnej kolejności po jednostce wskazanej w poprzedniej kolumnie.

Wskazana jest realizacja jednostek z części KOMUNIKADO w kolejności liter, choć czasem pokazana jest inna możliwość.

Jeśli w diagramie zależności w danej ramce występują numery jednostek dydaktycznych oddzielone przecinkami typu 10,11 jednostki te są wzajemnie niezależne i mogą być realizowane w dowolnej kolejności.

Jednostki powiązane podwójną strzałką typu 6 ↕ B są ściśle powiązane i mogą być realizowane dowolnej kolejności względem siebie.

Diagramy rozplanowania – modele M5 i M6

Oznaczenia:
n – PP – Parolpraktiko,
n – SP – Skribopraktiko,
n – PD – Proverboj kaj diraĵoj.
gdzie n – numer jednostki dydaktycznej.

kursywą – sprawdzenia prac

Po każdych zajęciach (lekcjach) zaplanowane jest krótkie zamknięcie w postaci podsumowania zajęć. To jest właściwa i pożądana chwila na wspólna refleksję.

<u>*Porada dla samouka*</u>

Wskazane jest, aby samouk od razu podzielił sobie materiał według lekcji i przerabiał materiał krótszymi partiami, np. w modelu M7.

ĈAPITRO 1

Diagram zależności jednostek dydaktycznych:

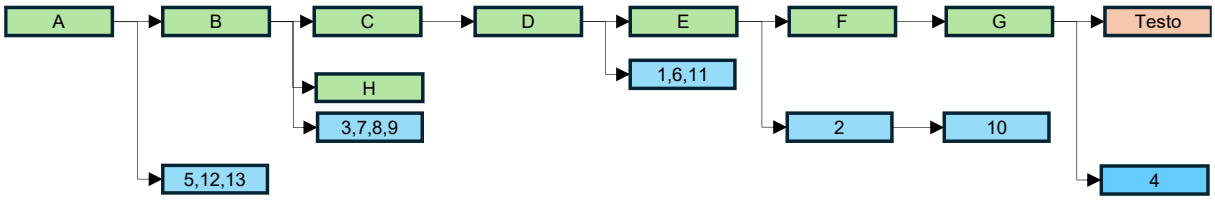

Model M5 (5 lekcji na rozdział)

Rozdział	Grupa jednostek / lekcja ->	L. 1	L.2	L. 3	L. 4	L. 5
1	NI KONATIĜU	NK	NK	NK		
	KOMUIKADO	A	C	E	G	H
	TION ONI LEGAS …		8			
	Sprawdzenie Plifirmigo	-	*A, B*	*C, D*	*E, F*	*G, H*
	Sprawdzenie testu					*Resumo*
	Sprawdzenie innych prac			*11 - SP*	*13 - PD*	*10 - PP*
	NI KONVERSACIU		3	1	2	4
	BAZA VORTPROVIZO …	5		6		rezerwa czasu na zaległe i powtórki
	NI LEGAS …		7			
	POR AŬSKULTADO …	9	*9*		Resuma testo	
	ELPAROLO	12				
	KOMUIKADO	B	D	F		
	Zlecenie zadania	-	11 - SP	13 - PD	10 - PP	
	Podsumowanie lekcji	TAK	TAK	TAK	TAK	TAK

Model M6 (6 lekcji na rozdział)

Rozdział	Grupa jednostek / lekcja ->	L. 1	L.2	L. 3	L. 4	L. 5	L. 6
1	NI KONATIĜU	NK	NK	NK			
	KOMUIKADO	A	C	E	F	G	H
	TION ONI LEGAS …		8				
	Sprawdzenie Plifirmigo	-	*A, B*	*C, D*	*E*	*F*	*G, H*
	Sprawdzenie testu						*Resumo*
	Sprawdzenie innych prac				*11 - SP*	*13 - PD*	*10 - SB*
	NI KONVERSACIU			3	1	2	4
	BAZA VORTPROVIZO …	5			6		rezerwa czasu na zaległe i powtórki
	NI LEGAS …		7				
	POR AŬSKULTADO …			9	*9*	Resuma testo	
	ELPAROLO	12					
	KOMUIKADO	B	D				
	Zlecenie zadania			11 - SP	13 - PD	10 - SB	
	Podsumowanie lekcji	TAK	TAK	TAK	TAK	TAK	TAK

ĈAPITRO 2

Diagram zależności jednostek dydaktycznych:

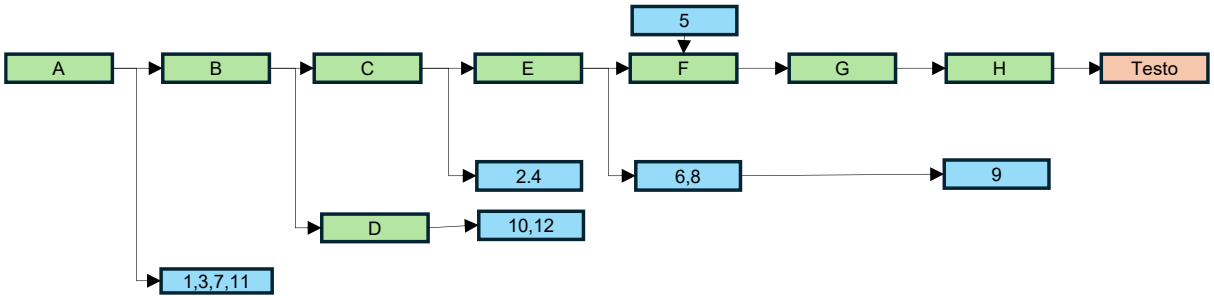

Model M5 (5 lekcji na rozdział)

Rozdział	Grupa jednostek / lekcja ->	L. 1	L.2	L. 3	L. 4	L. 5
2	NI KONATIĜU / L-v.ekz./ In.ekz.	NK	NK	L-v.ekz.	L-v.ekz.	L-v.ekz.
	KOMUIKADO	A	C	E	G	H
	TION ONI LEGAS …	7				
	Sprawdzenie Plifirmigo	-	*A, B*	*C, D*	*E, F*	*G, H*
	Sprawdzenie testu					*Resumo*
	Sprawdzenie innych prac			*12 - PD*	*10 - SP*	*9 - PP*
	NI KONVERSACIU		1	2	3	rezerwa czasu na zaległe i powtórki
	BAZA VORTPROVIZO …	5	4			
	NI LEGAS …			6		
	POR AŬSKULTADO …			8	*8*	
	ELPAROLO	11			Resuma testo	
	KOMUIKADO	B	D	F		
	Zlecenie zadania	-	12 - PD	10 - SP	9 - PP	
	Podsumowanie lekcji	TAK	TAK	TAK	TAK	TAK

Model M6 (6 lekcji na rozdział)

Rozdział	Grupa jednostek / lekcja ->	L. 1	L.2	L. 3	L. 4	L. 5	L. 6
2	NI KONATIĜU / L-v.ekz./ In.ekz.	NK	NK	L-v.ekz.	L-v.ekz.	L-v.ekz.	L-v.ekz.
	KOMUIKADO	A	C	E	F	G	H
	TION ONI LEGAS …		8				
	Sprawdzenie Plifirmigo	-	*A, B*	*C, D*	*E*	*F*	*G, H*
	Sprawdzenie testu						*Resumo*
	Sprawdzenie innych prac				*12 - PD*	*10 - SP*	*9 - PP*
	NI KONVERSACIU		1		2	3	rezerwa czasu na zaległe i powtórki
	BAZA VORTPROVIZO …	5	4				
	NI LEGAS …			6			
	POR AŬSKULTADO …			8	*8*	Resuma testo	
	ELPAROLO	11					
	KOMUIKADO	B	D				
	Zlecenie zadania			12 - PD	10 - SP	9 - PP	
	Podsumowanie lekcji	TAK	TAK	TAK	TAK	TAK	TAK

ĈAPITRO 3

Diagram zależności jednostek dydaktycznych:

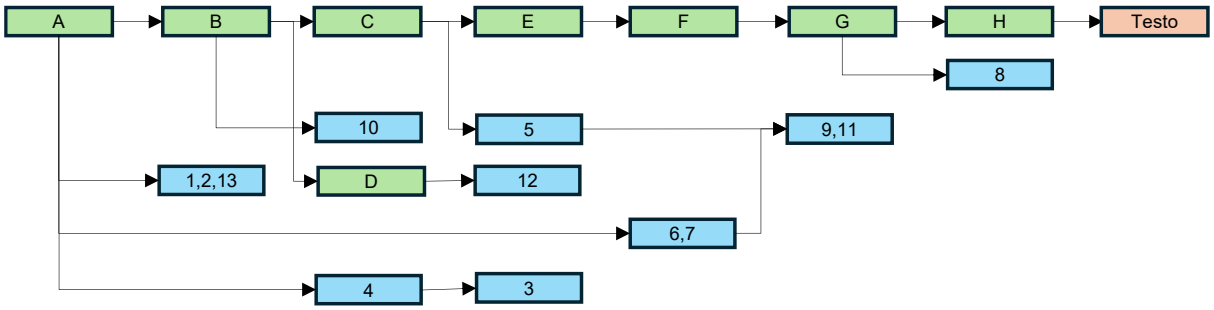

Model M5 (5 lekcji na rozdział)

Rozdział	Grupa jednostek / lekcja ->	L. 1	L.2	L. 3	L. 4	L. 5
3	NI KONATIĜU / L-v.ekz./ In.ekz.	NK	L-v.ekz.	L-v.ekz.	In.ekz.	In.ekz.
	KOMUIKADO	A	C	E	G	H
	TION ONI LEGAS …	7				
	Sprawdzenie Plifirmigo	-	*A, B*	*C, D*	*E, F*	*G, H*
	Sprawdzenie testu					*Resumo*
	Sprawdzenie innych prac		*10 - SP*	*13 - PD*	*9 - PP*	*11 - SP*
	NI KONVERSACIU	1	2		3	rezerwa czasu na zaległe i powtórki
	BAZA VORTPROVIZO …	4	5			
	NI LEGAS …			6		
	POR AŬSKULTADO …			8	*8*	
	ELPAROLO			12	Resuma testo	
	KOMUIKADO	B	D	F		
	Zlecenie zadania	10 - SP	13 - PD	9 - PP	11 - SP	
	Podsumowanie lekcji	TAK	TAK	TAK	TAK	TAK

Model M6 (6 lekcji na rozdział)

Rozdział	Grupa jednostek / lekcja ->	L. 1	L.2	L. 3	L. 4	L. 5	L. 6
3	NI KONATIĜU / L-v.ekz./ In.ekz.	NK	NK	L-v.ekz.	L-v.ekz.	In.ekz.	In.ekz.
	KOMUIKADO	A	C	E	F	G	H
	TION ONI LEGAS …	7					
	Sprawdzenie Plifirmigo	-	*A, B*	*C, D*	*E*	*F*	*G, H*
	Sprawdzenie testu						*Resumo*
	Sprawdzenie innych prac		*10 - SP*	*13 - PD*	*9 - PP*	*11 - SP*	*8 - PA*
	NI KONVERSACIU		1		2	3	rezerwa czasu na zaległe i powtórki
	BAZA VORTPROVIZO …	4	5				
	NI LEGAS …			6			
	POR AŬSKULTADO …					8	
	ELPAROLO			12		Resuma testo	
	KOMUIKADO	B	D				
	Zlecenie zadania	10 - SP	13 - PD	9 - PP	11 - SP		
	Podsumowanie lekcji	TAK	TAK	TAK	TAK	TAK	TAK

ĈAPITRO 4

Diagram zależności jednostek dydaktycznych:

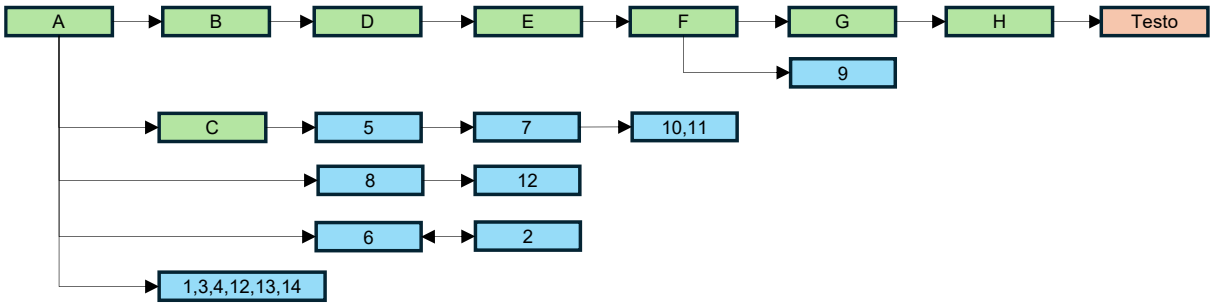

Model M5 (5 lekcji na rozdział)

Rozdział	Grupa jednostek / lekcja ->	L. 1	L.2	L. 3	L. 4	L. 5
4	NI KONATIĜU / L-v.ekz./ In.ekz.	NK	L-v.ekz.	L-v.ekz.	In.ekz.	In.ekz.
	KOMUIKADO	A	C	E	G	H
	TION ONI LEGAS …	8				
	Sprawdzenie Plifirmigo	-	*A, B*	*C, D*	*E, F*	*G, H*
	Sprawdzenie testu					*Resumo*
	Sprawdzenie innych prac		*12 - SP*	*14 - PD*	*10 - PP*	*11 - SP*
	NI KONVERSACIU	2	1		3	4
	BAZA VORTPROVIZO …	6	5			rezerwa czasu na zaległe i powtórki
	NI LEGAS …			7		
	POR AŬSKULTADO …			9	*9*	
	ELPAROLO			13	Resuma testo	
	KOMUIKADO	B	D	F		
	Zlecenie zadania	12 - SP	14 - PD	10 - PP	11 - SP	
	Podsumowanie lekcji	TAK	TAK	TAK	TAK	TAK

Model M6 (6 lekcji na rozdział)

Rozdział	Grupa jednostek / lekcja ->	L. 1	L.2	L. 3	L. 4	L. 5	L. 6
4	NI KONATIĜU / L-v.ekz./ In.ekz.	NK	NK	L-v.ekz.	L-v.ekz.	In.ekz.	In.ekz.
	KOMUIKADO	A	C	E	F	G	H
	TION ONI LEGAS …	8					
	Sprawdzenie Plifirmigo	-	*A, B*	*C, D*	*E*	*F*	*G, H*
	Sprawdzenie testu						*Resumo*
	Sprawdzenie innych prac			*12 - SP*	*14 - PD*	*9 - PP*	*11 - SP*
	NI KONVERSACIU	2	1		3	4	rezerwa czasu na zaległe i powtórki
	BAZA VORTPROVIZO …	6	5				
	NI LEGAS …			7			
	POR AŬSKULTADO …				9	*9*	
	ELPAROLO			13		Resuma testo	
	KOMUIKADO	B	D				
	Zlecenie zadania		12 - SP	14 - PD	10 - PP	11 - SP	
	Podsumowanie lekcji	TAK	TAK	TAK	TAK	TAK	TAK

ĈAPITRO 5

Diagram zależności jednostek dydaktycznych:

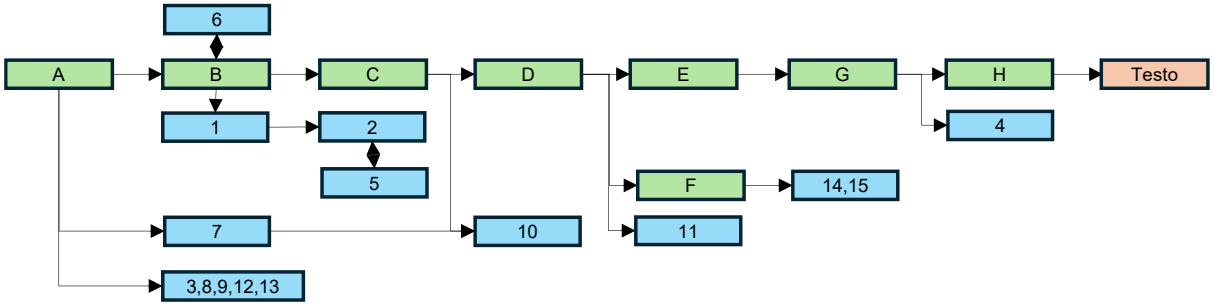

Model M5 (5 lekcji na rozdział)

Rozdział	Grupa jednostek / lekcja ->	L. 1	L.2	L. 3	L. 4	L. 5
5	NI KONATIĜU / L-v.ekz./ In.ekz.	NK	L-v.ekz.	L-v.ekz.	In.ekz.	In.ekz.
	KOMUIKADO	A	C	E	G	H
	TION ONI LEGAS …	8				
	Sprawdzenie Plifirmigo	-	*A, B*	*C, D*	*E, F*	*G, H*
	Sprawdzenie testu					*Resumo*
	Sprawdzenie innych prac		*12 - SP*	*10 - PP*	*11 - SP*	*14 - PD*
	NI KONVERSACIU	3	1	2	4	rezerwa czasu na zaległe i powtórki
	BAZA VORTPROVIZO …	6		5		
	NI LEGAS …		7			
	POR AŬSKULTADO …			9	*9*	
	ELPAROLO / NI PAROLAS E..	13	15		Resuma testo	
	KOMUIKADO	B	D	F		
	Zlecenie zadania	12 - SP	10 - PP	11 - SP	14 - PD	
	Podsumowanie lekcji	TAK	TAK	TAK	TAK	TAK

Model M6 (6 lekcji na rozdział)

Rozdział	Grupa jednostek / lekcja ->	L. 1	L.2	L. 3	L. 4	L. 5	L. 6
5	NI KONATIĜU / L-v.ekz./ In.ekz.	NK	NK	L-v.ekz.	L-v.ekz.	In.ekz.	In.ekz.
	KOMUIKADO	A	C	E	F	G	H
	TION ONI LEGAS …	8					
	Sprawdzenie Plifirmigo	-	*A, B*	*C, D*	*E*	*F*	*G, H*
	Sprawdzenie testu						*Resumo*
	Sprawdzenie innych prac			*12 - SP*	*10 - PP*	*11 - SP*	*14 - PD*
	NI KONVERSACIU		1	2	3	4	rezerwa czasu na zaległe i powtórki
	BAZA VORTPROVIZO …	6		5			
	NI LEGAS …		7				
	POR AŬSKULTADO …				9	*9*	
	ELPAROLO / NI PAROLAS E..	13			15	Resuma testo	
	KOMUIKADO	B	D				
	Zlecenie zadania		12 - SP	10 - PP	11 - SP	14 - PD	
	Podsumowanie lekcji	TAK	TAK	TAK	TAK	TAK	TAK

ĈAPITRO 6

Diagram zależności jednostek dydaktycznych:

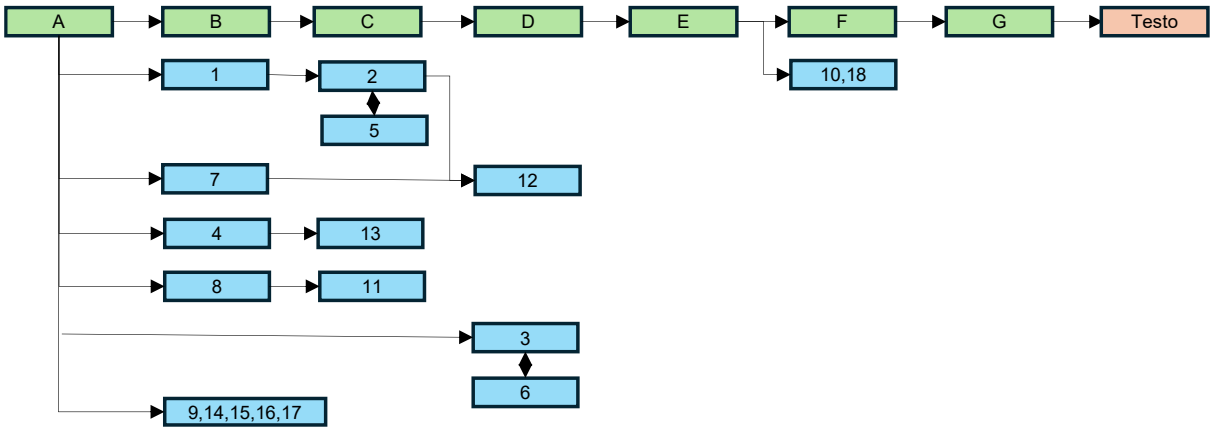

Model M5 (5 lekcji na rozdział)

Rozdział	Grupa jednostek / lekcja ->	L. 1	L.2	L. 3	L. 4	L. 5
6	NI KONATIĜU / L-v.ekz./ In.ekz.	NK	L-v.ekz.	L-v.ekz.	In.ekz.	In.ekz.
	KOMUIKADO	A	C	E	F	G
	TION ONI LEGAS …	8				
	Sprawdzenie Plifirmigo	-	*A, B*	*C, D*	*E*	*F, G*
	Sprawdzenie testu					*Resumo*
	Sprawdzenie innych prac		*14 - SP*	*12 - PP*	*15 - SP*	*13,17*
	NI KONVERSACIU	1	2	3	4	rezerwa czasu na zaległe i powtórki
	BAZA VORTPROVIZO …		5	6		
	NI LEGAS …	7				
	NI AŬSKULTAS …			11	10	
	POR REPRODUKTO		9	*9*	Resuma testo	
	ELPAROLO / NI PAROLAS E..	16		18		
	KOMUIKADO	B	D			
	Zlecenie zadania	14 - SP	12 - PP	15 - SP	13 - SP 17 - PD	
	Podsumowanie lekcji	TAK	TAK	TAK	TAK	TAK

Model M6 (6 lekcji na rozdział)

Rozdział	Grupa jednostek / lekcja ->	L. 1	L.2	L. 3	L. 4	L. 5	L. 6
6	NI KONATIĜU / L-v.ekz./ In.ekz.	NK	NK	L-v.ekz.	L-v.ekz.	In.ekz.	In.ekz.
	KOMUIKADO	A	C	D	E	F	G
	TION ONI LEGAS …	8					
	Sprawdzenie Plifirmigo	-	*A, B*	*C*	*D*	*E*	*F,G*
	Sprawdzenie testu						*Resumo*
	Sprawdzenie innych prac		*14 - SP*	*12 - PP*	*15 - SP*	*13 - SP*	*17 - PD*
	NI KONVERSACIU	1	2	3		4	rezerwa czasu na zaległe i powtórki
	BAZA VORTPROVIZO …		5	6			
	NI LEGAS …	7					
	POR AŬSKULTADO …				11	10	
	POR REPRODUKTO			9	*9*	Resuma testo	
	ELPAROLO / NI PAROLAS E..	16			18		
	KOMUIKADO	B	D				
	Zlecenie zadania	14 - SP	12 - PP	15 - SP	13 - SP	17 - PD	
	Podsumowanie lekcji	TAK	TAK	TAK	TAK	TAK	TAK

ĈAPITRO 7

Diagram zależności jednostek dydaktycznych:

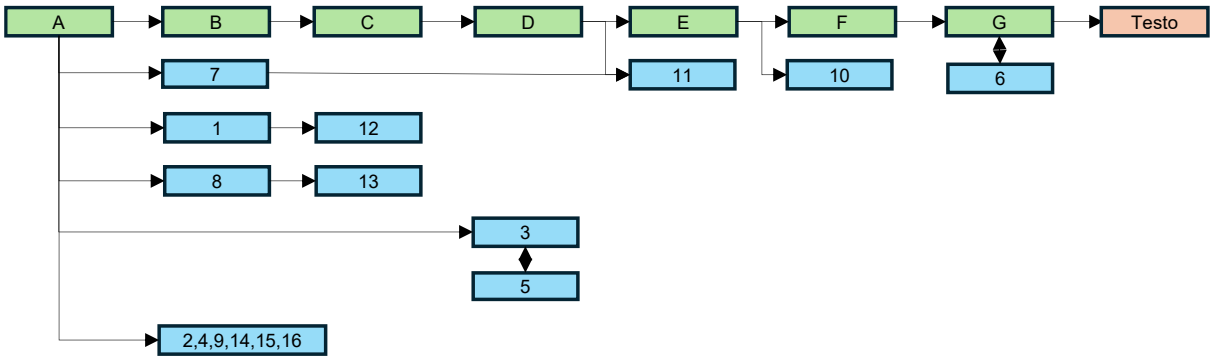

Model M5 (5 lekcji na rozdział)

Rozdział	Grupa jednostek / lekcja ->	L. 1	L.2	L. 3	L. 4	L. 5
	NI KONATIĜU / L-v.ekz./ In.ekz.	NK	L-v.ekz.	L-v.ekz.	In.ekz.	In.ekz.
	KOMUIKADO	A	C	E	F	G
	TION ONI LEGAS …		8			
	Sprawdzenie Plifirmigo	*-*	*A, B*	*C, D*	*E*	*F, G*
	Sprawdzenie testu					*Resumo*
	Sprawdzenie innych prac		*12 - SP*	*15 - PD*	*11 - PP*	*13 - SP*
	NI KONVERSACIU	1	2	3	4	
7	BAZA VORTPROVIZO …			5		6
	NI LEGAS …	7				rezerwa czasu na zaległe i powtórki
	NI AŬSKULTAS …				10	
	POR REPRODUKTO	9	*9*		Resuma testo	
	ELPAROLO / NI PAROLAS E..		14	16		
	KOMUIKADO	B	D			
	Zlecenie zadania	12 - SP	15 - PD	11 - PP	13 - SP	
	Podsumowanie lekcji	TAK	TAK	TAK	TAK	TAK

Model M6 (6 lekcji na rozdział)

Rozdział	Grupa jednostek / lekcja ->	L. 1	L.2	L. 3	L. 4	L. 5	L. 6
	NI KONATIĜU / L-v.ekz./ In.ekz.	NK	NK	L-v.ekz.	L-v.ekz.	In.ekz.	In.ekz.
	KOMUIKADO	A	C	D	E	F	G
	TION ONI LEGAS …		8				
	Sprawdzenie Plifirmigo	*-*	*A, B*	*C*	*D*	*E*	*F,G*
	Sprawdzenie testu						*Resumo*
	Sprawdzenie innych prac			*12 - SP*	*15 - PD*	*11 - PP*	*13 - SP*
	NI KONVERSACIU	1	2	3	4		
7	BAZA VORTPROVIZO …			5			6
	NI LEGAS …	7					rezerwa czasu na zaległe i powtórki
	POR AŬSKULTADO …					10	
	POR REPRODUKTO			9	*9*	Resuma testo	
	ELPAROLO / NI PAROLAS E..		14		16		
	KOMUIKADO	B	D				
	Zlecenie zadania		12 - SP	15 - PD	11 - PP	13 - SP	
	Podsumowanie lekcji	TAK	TAK	TAK	TAK	TAK	TAK

ĈAPITRO 8

Diagram zależności jednostek dydaktycznych:

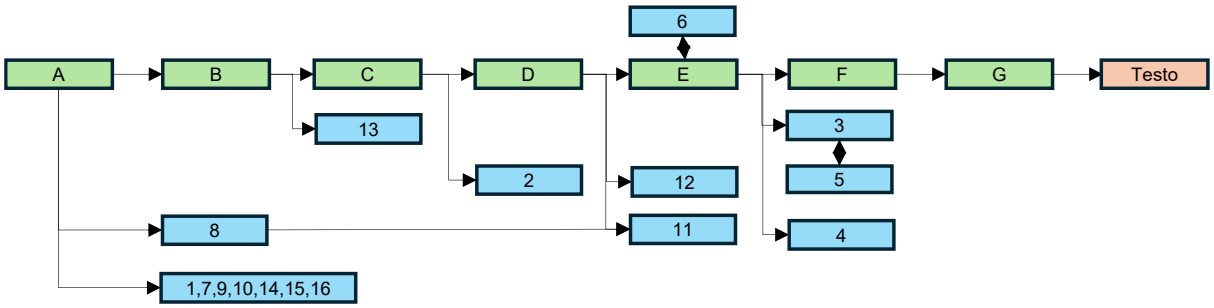

Model M5 (5 lekcji na rozdział)

Rozdział	Grupa jednostek / lekcja ->	L. 1	L.2	L. 3	L. 4	L. 5
8	NI KONATIĜU / L-v.ekz./ In.ekz.	NK	L-v.ekz.	L-v.ekz.	In.ekz.	In.ekz.
	KOMUIKADO	A	C	E	F	G
	TION ONI LEGAS …		7			
	Sprawdzenie Plifirmigo	-	*A, B*	*C, D*	*E*	*F, G*
	Sprawdzenie testu					*Resumo*
	Sprawdzenie innych prac		*13 - SP*	*11 - PP*	*12,15*	*14 - SP*
	NI KONVERSACIU	1	2	4	3	rezerwa czasu na zaległe i powtórki
	BAZA VORTPROVIZO …			6	5	
	NI LEGAS …	8				
	NI AŬSKULTAS …		10			
	POR REPRODUKTO	9	*9*		Resuma testo	
	NI PAROLAS E..			16		
	KOMUIKADO	B	D			
	Zlecenie zadania	13 - SP	11 - PP	12 - SP 15 - PD	14 - SP	
	Podsumowanie lekcji	TAK	TAK	TAK	TAK	TAK

Model M6 (6 lekcji na rozdział)

Rozdział	Grupa jednostek / lekcja ->	L. 1	L.2	L. 3	L. 4	L. 5	L. 6
8	NI KONATIĜU / L-v.ekz./ In.ekz.	NK	NK	L-v.ekz.	L-v.ekz.	In.ekz.	In.ekz.
	KOMUIKADO	A	C	D	E	F	G
	TION ONI LEGAS …			7			
	Sprawdzenie Plifirmigo	-	*A, B*	*C*	*D*	*E*	*F,G*
	Sprawdzenie testu						*Resumo*
	Sprawdzenie innych prac		*13 - SP*	*11 - PP*	*12 - SP*	*13 - SP*	*15 - PD*
	NI KONVERSACIU	1	2		4	3	rezerwa czasu na zaległe i powtórki
	BAZA VORTPROVIZO …				6	5	
	NI LEGAS …	8					
	POR AŬSKULTADO …			10			
	POR REPRODUKTO		9	*9*		Resuma testo	
	NI PAROLAS E..			16			
	KOMUIKADO	B	D				
	Zlecenie zadania	13 - SP	11 - PP	12 - SP	13 - SP	15 - PD	
	Podsumowanie lekcji	TAK	TAK	TAK	TAK	TAK	TAK

6. Ćwiczenia rozgrzewające i utrwalające do rozdziałów

W tym rozdziale znajdują się ćwiczenia rozgrzewające oraz utrwalające do zastosowania przez lektora w trakcie lekcji.

Nie jest to materiał przeznaczony bezpośrednio dla kursantów. Tym niemniej jest to materiał dydaktyczny i dlatego jest tu potraktowany jako część IV podręcznika. Kursanci się z nim zapoznają w formie ćwiczeń ustnych. Lektor może je wydrukować bądź wyświetlić na ekranie prezentacji i w ten sposób udostępnić w trakcie zajęć jako materiał pomocniczy. Dla ułatwienia ćwiczenia do każdego rozdziału są na osobnych stronach.

Ponieważ jest to materiał dla lektora to polecenia są w języku esperanto i są jednakowe dla wszystkich rozdziałów.

IV. ALDONO POR LA INSTRUANTO

Sposób realizacji:

Lingvaj varmigo-ekzercoj – cwiczenia rozgrzewające

Metu la ĉi-subajn demandojn al la partoprenantoj komence de ĉiu leciono por mense „varmigi" ilin. La substrekitajn vortojn anstataŭigu per similspecaj.
Vi ankaŭ povas krei novajn demandojn.

Internigaj ekzercoj – ćwiczenia utrwalające

Gvidu la ekzercon laŭ via prefero (rekomendinde en partoj komence de la lastaj lecionoj de la ĉapitro aŭ komplete fine de la ĉapitro) por mense internigi ĉe la partoprenantoj ĝian didaktikan enhavon. Sekvu la ekzemplan frazmodelon.
*La **diklitere** prezentitajn frazojn kaj frazpartojn eldiras la lektoro.*
Vi ankaŭ povas krei novajn ekzercojn.

ĈAPITRO 2

Lingvaj varmigo-ekzercoj

- Kiu estas tio? *(ni almontras partoprenanton aŭ montras foton de multe konata persono)*
- Kio estas tio? *(ni almontras ian objekton)*
- Ĉu tio estas horloĝo? *(ni montras objekton)*
- Ĉu tio estas Barbara? *(ni almontras partoprenantinon)*
- Ĉu tio estas Harry Potter? *(ni montras foton pri persono konata al la partoprenantoj)*
- Ĉu vi estas Renata?
- Pardonu, sinjoro, ĉu vi estas Ryszard Czajka?
- Pardonu, sinjorino, ĉu vi estas Wanda Mruk?

- Ĉu Beata estas bona aktor(in)o?
- Ĉu "Quo vadis" estas bona libro?
- Ĉu "Kontakto" estas interesa magazino?
- Ĉu "Fakto" estas populara gazeto?
- Ĉu vi estas nun okupita?
- Ĉu vi estas nun libera?

ĈAPITRO 3

Lingvaj varmigo-ekzercoj

- Kiu vi estas?
- Ĉu vi estas pacienca (malica, obstina)?
- Ĉu vi loĝas en Varsovio?
- Ĉu vi laboras en informatika firmao?
- Ĉu tio estas kolorkrajonoj? *(montru objektojn)*
- Ĉu "Potop" estas bona filmo?
- Ĉu Nov-Jorko estas alloga urbo?
- Ĉu Japanio estas interesa lando?
- Vi estas Paweł, ĉu ne?
- Ĉu vi fumas? Ĉu vi multe fumas?
- Ĉu vi ofte televidas (promenas, vojaĝas, klaĉas, kverelas)?
- Ĉu vi estas nun malsata (malgaja)?
- Ĉu vi multe legas?
- Ĉu vi interesiĝas pri muziko (sporto, politiko, scienco, arto, futbalo)?
- Pri kio vi interesiĝas?

Internigaj ekzercoj

Afriko kaj Azio ...	**Afriko kaj Azio estas kontinentoj.**
Ĉikago kaj Los-Anĝeleso ...	Ĉikago kaj Los-Anĝeleso estas urboj.
Vistulo kaj Odro ...	Vistulo kaj Odro estas riveroj.
Hundo kaj kato ...	Hundo kaj kato estas bestoj.
Kilimanĝaro kaj Olimpo ...	Kilimanĝaro kaj Olimpo estas montoj.
Ĉeĥio kaj Slovakio ...	Ĉeĥio kaj Slovakio estas landoj.
Teniso estas populara sporto	**Ankaŭ atletiko estas populara sporto. ...**
	Teniso kaj atletiko estas popularaj sportoj.
Leono estas sovaĝa besto.	**Ankaŭ elefanto estas sovaĝa besto. ...**
	Leono kaj elefanto estas sovaĝaj bestoj.
Marta estas agrabla knabino	**Ankaŭ Suzana estas agrabla knabino. ...**
	Marta kaj Suzana estas agrablaj knabinoj.
Hispanio estas alloga lando.	**Ankaŭ Egiptio estas alloga lando. ...**
	Hispanio kaj Egiptio estas allogaj landoj.
Zawoja estas granda vilaĝo.	**Ankaŭ Osiek estas granda vilaĝo. ...**
	Zawoja kaj Osiek estas grandaj vilaĝoj.
Budapeŝto estas bela urbo.	**Ankaŭ Kopenhago estas bela urbo. ...**
	Budapeŝto kaj Kopenhago estas belaj urboj.

ĈAPITRO 4

Lingvaj varmigo-ekzercoj

- Ĉu tio estas kajero aŭ krajono? *(montru unu el ĉi tiuj objektoj)*
- Ĉu tio estas Afriko aŭ Aŭstralio? *(montru Afrikon aŭ Aŭstralion sur mapo)*
- Ĉu tio estas Zofia aŭ Maria? *(almontru kursaninon)*
- Ĉu tio estas Chopin aŭ Bach? *(montru fotografaĵon)*
- Ĉu Kopenhago estas en Nederlando aŭ en Danlando?
- Ĉu Brazilo estas en Sud-Ameriko aŭ en Nord-Ameriko?
- Ĉu Danubo estas en Azio aŭ en Eŭropo?
- Ĉu *(nomo de famulo)* estas nun en Francio aŭ en Pollando?
- Ĉu *(nomo)* estas ĵurnalisto aŭ politikisto?
- Ĉu *(nomo de famulo)* estas germano aŭ italo?
- Ĉu vi estas lernant(in)o aŭ instruist(in)o?
- Kio estas *(nomo de famulo)*?
- Kia estas nia urbo (vilaĝo)?
- Kia estas via amik(in)o?
- Kia estas *(nomo de famulo)*?
- Kia estas la filmo (libro, gazeto, magazino) estas *"(titolo)"*?
- Kiaj estas viaj najbaroj?
- Ĉu tio estas via globkrajono?
- Kiakolora estas via Esperanto-libro?

Internigaj ekzercoj

- **Jen gazeto kaj mapo.** **nova; malnova**
  La gazeto estas nova, kaj la mapo estas malnova…
- **Jen libro kaj kajero.** **dika; maldika…**
  La libro estas dika, kaj la kajero estas maldika.
- **Jen hundo kaj kato.** **nigra; blanka…**
  La hundo estas nigra, kaj la kato estas blanka.
- **Jen urbo kaj vilaĝo.** **granda; malgranda…**
  La urbo estas granda, kaj la vilaĝo estas malgranda.
- **Jen plumo kaj feltkrajono.** **blua; verda…**
  La plumo estas blua, kaj la feltkrajono estas verda.
- **Jen lampo kaj bildo.** **bela; malbela…**
  La lampo estas bela, kaj la bildo estas malbela.
- **Jen aŭtomobilo kaj biciklo.** **griza; flava…**
  La aŭtomobilo estas griza, kaj la biciklo estas flava.

ĈAPITRO 5

Lingvaj varmigo-ekzercoj

- Ĉu vi ofte manĝas ĉokoladon?
- Ĉu vi ofte legas gazetojn?
- Ĉu vi ofte lernas Esperanton?
- Ĉu vi ofte rigardas televidon?
- Ĉu vi ofte aĉetas revuojn?
- Ĉu vi ŝatas kakaon?
- Ĉu vi havas konduklicencon?
- Ĉu vi ofte trinkas lakton?
- Ĉu vi ofte skribas leterojn?
- Ĉu vi ofte kuiras laktosupon?
- Ĉu vi ofte aŭskultas radion?
- Ĉu vi ofte bakas kukon (kukojn)?
- Ĉu vi kolektas bildkartojn?
- Ĉu vi havas aŭtomobilon?
- Ĉu vi preferas rokmuzikon aŭ klasikan muzikon?
- Kie ni estas nun?
- Kie estas via edz(in)o?
- Kie estas viaj geamikoj (gefiloj)?
- Kie estas Dublino?
- Ĉu vi havas konatojn en Usono? Kie ili loĝas?
- Kie vi loĝas?
- Kie vi laboras (lernas, studas)?
- Ĉu via partnero/patro havas aŭtomobilon? Kiakolora ĝi estas? Kia estas ĝia marko?
- Ĉu vi ŝatas longe dormi?
- Ĉu vi volas loĝi en Afriko?
- Ĉu vi volas veturi al Rusio?
- Ĉu vi volas labori en Pollando?
- Ĉu vi volas viziti Parizon?
- Ĉu vi volas lerni la ĉinan lingvon?
- Ĉu vi scipovas ludi pianon?
- Ĉu vi intencas aĉeti komputilon?

Internigaj ekzercoj

- **Monika — ĉokolado ... Monika manĝas ĉokoladon**
- **Arturo — gazeto ...** Arturo legas gazeton.
- **Olga — jogurto ...** Olga trinkas jogurton.
- **Simono — muziko ...** Simono aŭskultas muzikon
- **Katarina — testo ...** Katarina skribas teston.
- **Adamo — sandviĉo ...** Adamo manĝas sandviĉon.
- **Dorotea — filmo ...** Dorotea rigardas filmon.
- **Luko — historio ...** Luko lernas historion.
- **Barbara — tagmanĝo ...** Barbara kuiras tagmanĝon.

ĈAPITRO 6

Lingvaj varmigo-ekzercoj

- Ĉu vi parolas angle (france, germane, ruse)?
- Ĉu vi bone dormas?
- Ĉu vi ŝatas ovaĵon (glaciaĵon, dolĉaĵojn)?
- Kio estas la ĉefurbo de Hindio?
- Kiu estas la aŭtoro de "Hamlet"?
- Ĉu vi ŝatas la romanojn de Balzac?
- Kion vi faras nun?
- Kiel vi pensas: kion faras nun viaj gepatroj (gefiloj, via edz(in)o)?
- Kion vi ŝatas fari?
- Kion vi intncas fari hodiaŭ vespere?
- Kiel vi fartas?
- Kiel aspektas via koramik(in)o (edz(in)o, patr(in)o, fil(in)o, frat(in)o, amik(in)o)?
- Kiakoloraj estas viaj haroj (okuloj)?
- Kion vi volas por manĝi (trinki, legi)?
- Kion vi studas?
- Kion vi opinias pri la muziko de Bach?
- Kiel viaj geamikoj nomas vin?
- Ĉu hodiaŭ estas varme aŭ malvarme?
- Ĉu la hodiaŭa vetero estas bona por promenoj?
- Kion vi faris hieraŭ vespere?
- Kie vi estis hodiaŭ matene?
- Ĉu vi helpas al via patrino (knabino, amikino)? Kiel vi helpas al ŝi?
- Ĉu vi televidis la filmon "Avatar" (*alia filmo laste prezentata*)? Kiel ĝi plaĉis al vi?
- Kiel plaĉas al vi nia urbo/vilaĝo?
- Ĉu vi sendis lastatempe retleteron (SMS-on) al via amik(in)o?
- Kion vi faras nun?
- Kiel vi pensas: kion faras nun viaj gepatroj (gefiloj, via edz(in)o)?
- Kion vi ŝatas fari?
- Kion vi intncas fari hodiaŭ vespere?
- Kiel vi fartas?
- Kiel aspektas via koramik(in)o?

Internigaj ekzercoj

Luko ŝatas legi librojn.	**purigi la loĝejon ...** **Li ne ŝatas purigi la loĝejon.**
Anna volas viziti Arturon.	**iri al klubejo ...** Ŝi ne volas iri al klubejo.
Patriko ŝatas longe dormi.	**fari aĉetojn ...** Li ne ŝatas fari aĉetojn.
Roza intencas baki torton.	**mallabori ...** Ŝi ne intencas mallabori.
David deziras lerni la latinan lingvon.	**legi skandalgazetojn ...** Li ne deziras legi skandalgazetojn.
Margareta povas telefoni al Adamo.	**renkontiĝi kun li ...** Ŝi ne povas renkontiĝi kun li.
Anton scipovas bone danci.	**bele kanti ...** Li ne scipovas bele kanti.

Agata – amikino – Katarina ...	**Agata estas amikino de Katarina.**
Dominiko – la koramiko – Ilona ...	Dominiko estas la koramiko de Ilona.
Edita – najbarino – Pamela ...	Edita estas najbarino de Pamela.
Sinjoro Voj – instruisto – geografio ...	Sinjoro Voj estas instruisto de geografio.
Bratislavo – la ĉefurbo – Slovakio ...	Bratislavo estas la ĉefurbo de Slovakio.
Maria – fratino – Johano ...	Maria estas fratino de Johano.
Leonardo – la filo – sinjorino Brun ...	Leonardo estas la filo de sinjorino Brun.

Luiza legas novelon.	**Izabela ...**	**Kion legas Izabela?** **Ŝi legas fabelon.**
Paŭlo manĝas hamburgeron.	**Andreo ...**	Kion manĝas Andreo? **Li manĝas kotleton.**
Ivona ludas gitaron.	**Silvia ...**	Kion ludas Silvia? **Ŝi ludas pianon.**
Renato skribas eseon.	**Sebastiano ...**	Kion skribas Sebastiano? **Li skribas teston.**
Kamila kuiras tagmanĝon.	**Nina ...**	Kion kuiras Nina? **Ŝi kuiras vespermanĝon.**
Kristoforo trinkas sukon.	**Simono ...**	Kion trinkas Simono? **Li trinkas kakaon.**
Olga ŝatas poezion.	**Anĝela ...**	Kion ŝatas Anĝela? **Ŝi ŝatas sporton.**

ĈAPITRO 7

Lingvaj varmigo-ekzercoj

- Kion vi faros hodiaŭ vespere?
- Kie vi estos postmorgaŭ matene?
- Ĉu vi helpas al via patrino? Kiel vi helpas al ŝi? *(pytania do młodych słuchaczy)*
- Ĉu vi rigardos la filmon "Avatar" (*alia filmo aktuale prezentata*)?
- Kiel plaĉis al vi nia urbo/vilaĝo?
- Ĉu vi sendis lastatempe retleteron (SMS-on) al via amik(in)o?
- Kiom da ĉambroj (fenestroj) estas en via loĝejo?
- Kiom da personoj estas en via familio?
- Kiom da homoj loĝas en nia urbo (vilaĝo)?
- Kiom da jaroj vi havas? Kiom vi aĝas? *(pytanie do młodych słuchaczy)*
- Kiom da mono vi havas? *(pytanie dotyczy pieniędzy, które słuchacz ma przy sobie)*
- Ĉu vi havas gefratojn? Kiom da gefratoj vi havas?
- Ĉu vi havas gefilojn? Kiom da gefiloj vi havas?
- Kiom da fenestroj (pordoj, lampoj, tabloj, seĝoj, bildoj, personoj) troviĝas en nia klasoĉambro?
- Kiu tago estis hieraŭ?
- Kia tago estas/estos morgaŭ (estis hieraŭ)?
- Kioma tago estas hodiaŭ (estis antaŭhieraŭ, estos postmorgaŭ)?
- Ĉu vi havas horloĝon? Kioma horo estas laŭ ĝi? Ĉu ĝi bone funkcias? (Ĉu ĝi estas preciza?)
- Kioma jaro estas nun?
- Ĉu vi libertempis ĉe maro?
- Ĉu vi scipovas rajdi sur ĉevalo?
- Ĉu vi ĉeestis en ŝipekskurso?
- Ĉu vi vidis nifon?

Internigaj ekzercoj

- **Nun Kamilo ludas bilardon.** **Hieraŭ – tablotenison ...**
  Hieraŭ li ludis tablotenison.
- **Nun Edita aŭskultas radion.** **Antaŭtagmeze – diskon ...**
  Antaŭtagmeze ŝi aŭskultis diskon.
- **Nun Rikardo estas en naĝejo.** **Lunde – en amuzejo ...**
  Lunde li estis en amuzejo.
- **Nun Agata bakas kukon.** **Merkrede – picon ...**
  Merkrede ŝi bakis picon.
- **Nun Leonardo prenas banon.** **Hieraŭ vespere – duŝon ...**
  Hieraŭ vespere li prenis duŝon.
- **Nun Luiza faras aĉetojn en modbutiko.** **Sabate matene – en supervendejo ...**
  Sabate matene ŝi faris aĉetojn en supervendejo.
- **Nun Adriano ĉeestas en festeno.** **Vendrede posttagmeze – en koncerto ...**
  Vendrede posttagmeze li ĉeestis en koncerto.

- **Barbara donis al Dorotea kuirlibron.** **Kion ŝi donis al Elizabeta?**
  vortaron ... **Ŝi donis al Elizabeta vortaron.**
- **Kristina aĉetis al Kamila horloĝon.** **Kion ŝi aĉetis al Valdemaro?**
  kravaton ... Ŝi aĉetis al Valdemaro kravaton.
- **Renato donacis al Luiza braceleton.** **Kion li donacis al Julia?**
  kolieron ... Li donacis al Julia kolieron.
- **Anĝela sendis al Liliana SMS-on.** **Kion ŝi sendis al Marteno?**
  retleteron ... Ŝi sendis al Marteno retleteron.
- **Tadeo aĉetis al Irena papagon.** **Kion li aĉetis al Adela?**
  kanarion ... Li aĉetis al Adela kanarion.
- **Izabela donis al Agata DVD-filmon.** **Kion ŝi donis al Bernardo?**
  komputilan ludon ... Ŝi donis al Bernardo komputilan ludon.
- **Dominiko sendis al Sandra sep rozojn.** **Kion li sendis al Aleksandro?**
  anoniman leteron ... Li sendis al Aleksandro anoniman leteron.

ĈAPITRO 8

Lingvaj varmigo-ekzercoj

- Kion vi faros morgaŭ matene?
- Kie vi estos venontjare somere?
- Montru al ni vian kajeron.
- Diru al ni vian telefonnumeron (retadreson).
- Kiu plej ofte faras aĉetojn en via familio?
- Ĉu vi ofte faras aĉetojn? Kiajn aĉetojn vi faris lastatempe?
- Per kio vi veturas al la laborejo (lernejo)?
- Per kio vi venis hodiaŭ al la Esperanto-leciono?
- Per kio vi plej ŝatas vojaĝi?
- Per kio vi ofte skribas?
- Ĉu vi svipovas kudri per kudromaŝino?
- Kiam vi unuafoje uzis komputilon?
- Kiam vi denove venos al Esperanto-leciono?
- Kiam vi intencas purigi la loĝejon?
- Ĉe kiu strato vi loĝas?
- Ĉe kiu strato okazas nia kurso?
- Ĉu vi jam tagmanĝis (vespermanĝis)?
- Ĉu vi havas biciklon? Ĉu vi ofte veturas per ĝi?
- Kiam vi lastfoje veturis per biciklo?
- Kiam vi lastfoje veturis per vagonaro? Ĉu vi havis la bileton?
- Kiam vi lastfoje estis en teatro? Ĉu la teatraĵo plaĉis al vi?
- Ĉu vi interparolas en teatro dum la spektaklo?
- Kio troviĝas en via ĉambro?

Internigaj ekzercoj

- **Ĉu Marko nun akceptas gastojn?** **morgaŭ ...**
  Ne, li akceptos gastojn morgaŭ.
- **Ĉu Ursula nun lernas la lecionojn?** **posttagmeze ...**
  Ne, ŝi lernos la lecionojn posttagmeze.
- **Ĉu Henriko nun ĉeestas en prelego?** **vendrede ...**
  Ne, li ĉeestos en prelego vendrede.
- **Ĉu Anastazia nun iras al lekcio?** **post du horoj ...**
  Ne, ŝi iros al lekcio post du horoj.
- **Ĉu Konrado nun ripozas en pensiono?** **julie ...**
  Ne, li ripozos en pensiono julie.
- **Ĉu sinjorino Pac nun ludas briĝon?** **postmorgaŭ ...**
  Ne, ŝi ludos briĝon postmorgaŭ.
- **Ĉu sinjoro Ŝel nun promenas kun la hundo?** **vespere ...**
  Ne, li promenos kun la hundo vespere.

- **Mateo skribas per plumo.** **Per kio skribas Luiza?**
  ĝelkrajono ... **Ŝi skribas per ĝelkrajono.**
- **Alberto veturas per tramo.** **Per kio veturas Barbara?**
  metroo ... Ŝi veturas per metroo.
- **Dorotea desegnas per krajono.** **Per kio desegnas Roberto?**
  feltkrajono ... Li desegnas per feltkrajono.
- **Johano fotas per ordinara fotoaparato.** **Per kio fotas Kamila?**
  cifereca fotoaparato ... Ŝi fotas per cifereca fotoaparato.
- **Renata flugas per aeroplano.** **Per kio flugas Leonardo?**
  helikoptero ... Li flugas per helikoptero.
- **Marteno manĝas per forko.** **Per kio manĝas Edita?**
  kulero ... Ŝi manĝas per kulero.
- **Liliana vojaĝas per vagonaro.** **Per kio vojaĝas Mikaelo?**
  ŝipo ... Li vojaĝas per ŝipo.

7. Przydatne linki

Na zakończenie kilka wskazówek gdzie można znaleźć dodatkowe, szczególnie przydatne materiały dydaktyczne do nauki języka esperanto, rozwoju umiejętności językowych kursantów oraz inne informacje przydatne dla poziomu A1/A2 i nie tylko.

- www.edukado.net – najobszerniejsze, aktualne źródło wiedzy i materiałów do nauki języka esperanto

•Bonvenon ĉe edukado.net

•

•Nia retejo jam de 2001 disponigas uzpretajn materialojn, informojn kaj diversajn servojn por ebligi bonkvalitan kaj modernan laboron surbaze de tutmonda kunlaboro de Esperanto-instruantoj. Por pli detale legi pri niaj historio, celoj kaj subtenantoj bonvolu iri al la sekcio Pri la paĝaro.

•

•Alilingvaj prezentoj:

• → pli...

- Lingvoteste | Esperanta Kulturservo – system testów i dyplomów znajomości języka esperanto dla poziomów od A1 do C2

…

- La Esperanto-Retbutiko – sklep internetowy z bogatym zasobem wydawnictw w języku esperanto

- Księgarnia – białostockie towarzystwo esperantystów - księgarnia internetowa z bogatym zasobem wydawnictw w języku esperanto – płatności w walucie polskiej